Cabeceros y banquetas

tapizados
pedro martínez

ÍNDICE

06 Alejandría

08 Ankara

10 Berlín

12 Bristol

14 Bursa

26 Gamboa

28 Inegol

30 Inverness

32 Ita

34 Izmir

46 New York

48 Nilo

50 Oslo

52 Otawa

54 Petra

66 Brighton

66 Velvet

67 Verona

67 Milán

68 Basic

16 Chipre

18 Copenhague

20 Cuadros XL

22 Elisabeth

24 Fenicia

36 Kayseri

38 Lazo

40 Londres

42 Mersin

44 Moravia

56 Preston

58 Tarsus

60 Tau

62 Toronto

64 Viena

66 Dublín

68 Italic

69 Quito

69 Lima

70 Denia

índice

de especificaciones

Cabeceros

-Las medidas son totales, en el pedido del cabezal se especificará la medida concreta del mismo y NO de la cama.
-Cabezales tapizados no desenfundables.
-Las medidas del ancho estándar son las indicadas, el resto de medidas se consideran especiales, lo que incrementará el precio en un 20% de la medida superior.

Banquetas

ESTRUCTURA: Marco de madera
REVESTIMIENTO: espuma de 25kg y fibra termofusionada.

-Las medidas son totales.
-Banquetas tapizadas NO desenfundables.
-La pata por defecto es color HAYA, pero puede ser BLANCO, o WENGUE y se incrementará en la tarifa 10 puntos.

CABECERO

ALEJANDRÍA

BANQUETA

VERONA

MEZCLA EQUILIBRADA DE DETALLES PARA UN DORMITORIO CON ESTILO

Este cabezal con ligero capitoné y tachuela puesta a mano, es elegante y atemporal, encaja en cualquier ambiente, te encantara con la banqueta Verona, de líneas similares, hay varias opciones para el color de las patas y en ambos se puede optar por la tachuela en color blanco, bronce o plata.

ESTRUCTURA

Marco de tablero aglomerado DM 5cm+ tablero aglomerado 1cm

REVESTIMIENTO

Guata 450 gr/m²

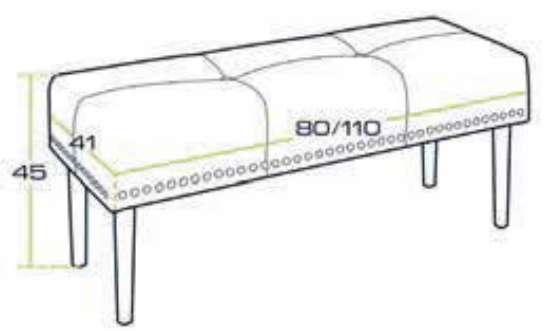

MEDIDAS en cm

CABEZAL	135	150	165	180	195
Alejandría 120x **S/1**	190	205	233	263	288
Alejandría 120x **S/2**	205	221	258	288	316
Alejandría 120x **S/3**	223	240	271	311	331

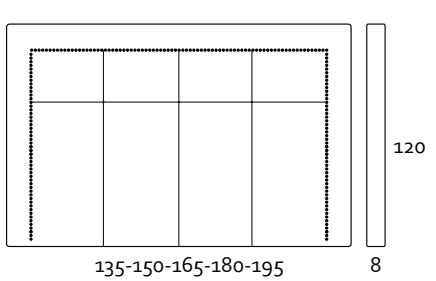

BANQUETA	T/C	S/1	S/2	S/3
Verona 80	108	117	121	129
Verona 110	114	122	127	135

Se puede encontrar la banqueta al final del catálogo

ANKARA

CABECERO ESPECIAL QUE HARÁ DE TU DORMITORIO UN LUGAR ÚNICO

ANKARA es un cabecero que tiene dibujo de rombos, de líneas rectas y sencillas, con un ligero capitoné sin botón , encajara en cualquier ambiente.

ESTRUCTURA

Marco de tablero aglomerado DM 5cm+ tablero aglomerado 1cm

REVESTIMIENTO

Espuma 3cm D20kg

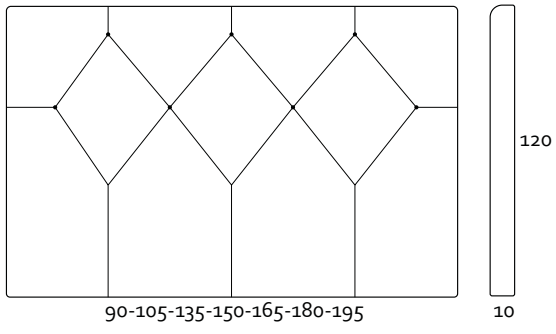

MEDIDAS en cm

CABEZAL	90	105	135	150	165	180	195
Ankara 120x **S/1**	130	133	136	146	157	167	177
Ankara 120x **S/2**	135	138	141	152	163	172	182
Ankara 120x **S/3**	141	144	147	158	169	178	188

CABECERO

BERLÍN

BANQUETA

DUBLÍN

SUS TACHUELAS LE APORTAN UN TOQUE DE DISTINCIÓN

Nuestro cabecero BERLÍN, es para gente que busca crear un ambiente ante todo elegante, sereno y limpio. Totalmente recto, cuenta como único detalle la tachuela puesta a mano además, acompañado de nuestra banqueta Dublín tendrás la composición estrella. Hay varias opciones para el color de la tachuela.

ESTRUCTURA

Marco de tablero aglomerado DM 5cm+ tablero aglomerado 1cm

REVESTIMIENTO

Fibra 450gr

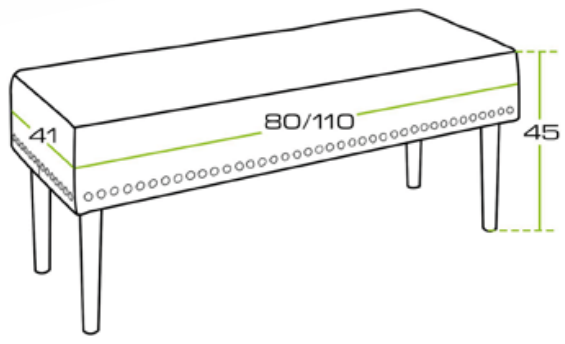

MEDIDAS en cm

CABEZAL	90	105	135	150	165	180	195
Berlín 120x **S/1**	141	145	148	159	170	178	189
Berlín 120x **S/2**	151	155	160	172	183	191	203
Berlín 120x **S/3**	159	165	173	186	196	206	218

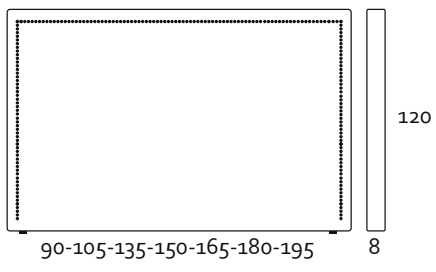

BANQUETA	T/C	S/1	S/2	S/3
Dublín 80	100	105	108	114
Dublín 110	106	111	114	122

Puedes encontrar la banqueta al final del catálogo

BRISTOL

LA SENCILLEZ ABSOLUTA EN UN CABECERO

BRISTOL es un cabecero de líneas rectas y sencillas que, rozando el minimalismo, aporta confort a tu descanso.

ESTRUCTURA

Marco de tablero aglomerado DM 5 cm + tablero aglomerado 1 cm

REVESTIMIENTO

Guata 450 gr/m²

MEDIDAS en cm

CABEZAL	90	105	135	150	165	180	195
Bristol 120x **S/1**	100	102	110	115	120	125	130
Bristol 120x **S/2**	110	112	121	127	132	138	143
Bristol 120x **S/3**	120	122	132	138	144	150	156

Pedido minimo 3 unidades (Serie 1)	**150**	**165**
OFERTA BRISTOL	105	115

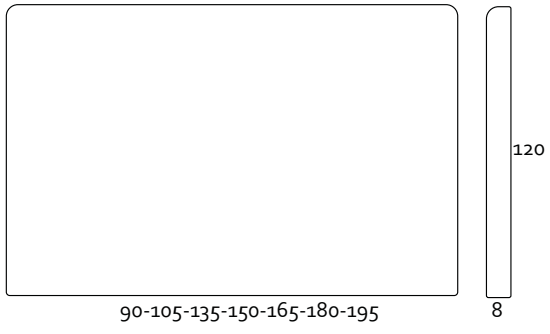

BURSA

CABECERO CONTEMPORÁNEO CON MUCHA PERSONALIDAD

Nuestro cabecero tapizado BURSA está formado por líneas verticales que aporta elegancia y amplitud a la estancia. Es un modelo con un diseño cautivador que te aporta tranquilidad.

ESTRUCTURA

Marco de tablero aglomerado DM 5 cm + tablero aglomerado 1 cm

REVESTIMIENTO

Guata 450 gr/m²

MEDIDAS en cm

CABEZAL	90	105	135	150	165	180	195
Bursa 120x **S/1**	100	102	110	115	120	125	130
Bursa 120x **S/2**	110	112	121	127	132	138	143
Bursa 120x **S/3**	120	122	132	138	144	150	156

Pedido minimo 3 unidades (Serie 1)	**150**	**165**
OFERTA BURSA	90	100

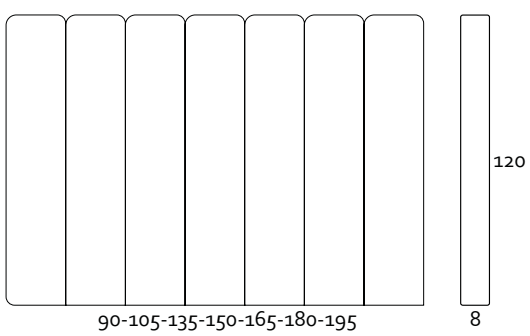

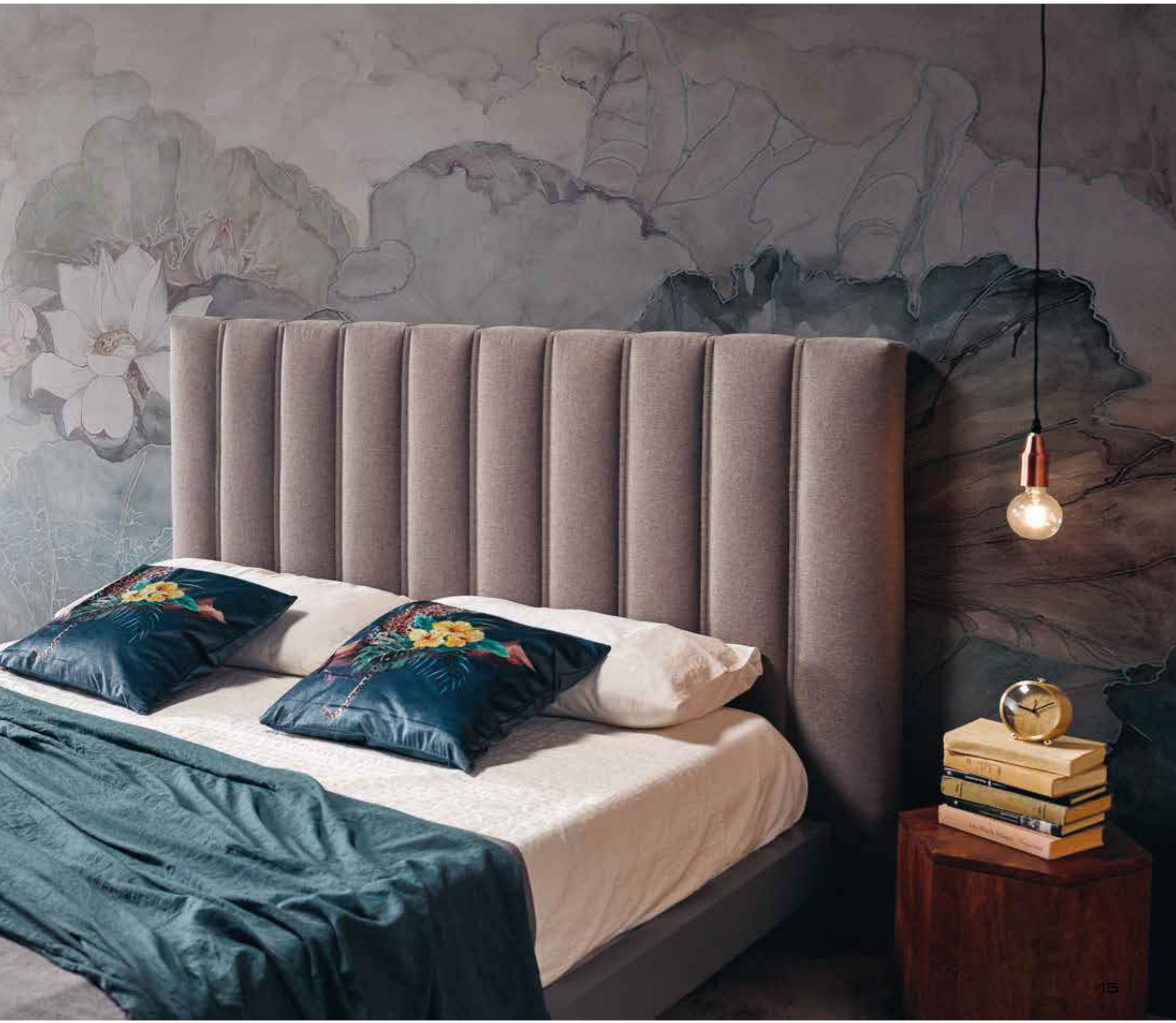

CHIPRE

PRÁCTICO Y ELEGANTE
¿POR QUÉ NO?

CHIPRE de líneas sencillas y estilo moderno tiene dos peculiaridades, viene como opción el USB haciendo de él no sólo un elemento decorativo sino también práctico, se le puede adaptar lamparillas o muy útil también para la carga de móviles...etc..En la parte central lleva un acolchado doble en el que dispone detrás de un hueco donde puedes dejar revistas, un libro...

ESTRUCTURA

Marco de tablero aglomerado DM 5 cm + tablero aglomerado 1 cm

REVESTIMIENTO

Doble capa de guata 300gr/m²

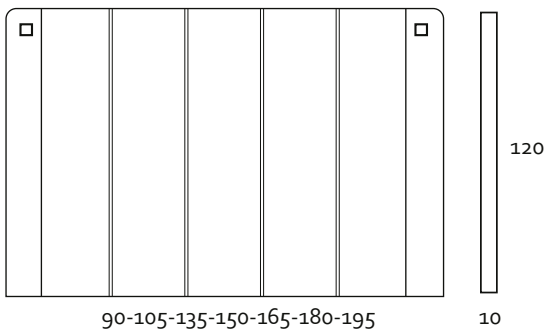

MEDIDAS en cm

CABEZAL	90	105	135	150	165	180	195
Chipre 120x **S/1**	140	143	146	157	167	177	187
Chipre 120x **S/2**	145	148	151	163	173	184	195
Chipre 120x **S/3**	153	156	159	170	180	191	199
USB opcional	48	48	48	48	48	48	48

COPENHAGUE

UN CLÁSICO QUE SIEMPRE VUELVE

COPENHAGUE combina líneas curvas y rectas y el contorno lleva una línea de tachuelas colocadas a mano, se puede optar por la tachuela en color blanco, bronce o plata y sus diferentes combinaciones hacen que este cabezal puede encajar en cualquier ambiente aportando un toque de distinción.

ESTRUCTURA

Marco de tablero aglomerado DM 5cm+ tablero aglomerado 1cm

REVESTIMIENTO

Guata 300gr/m²

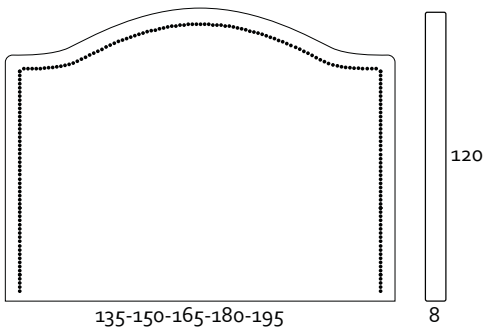

MEDIDAS en cm

CABEZAL	135	150	165	180	195
Copenhague 120x **S/1**	190	205	233	263	288
Copenhague 120x **S/2**	205	221	258	288	316
Copenhague 120x **S/3**	223	240	271	311	331

CUADROS XL

UN DISEÑO ATEMPORAL QUE PUEDE ENCAJAR EN CUALQUIER AMBIENTE

El modelo CUADROS XL de gran empaque gracias a su altura de 135cms y a su fondo de 10cms, de líneas rectas y que como su nombre indica, su dibujo de cuadros llena todo el cabecero, perfecto para cualquier estancia y totalmente atemporal.

ESTRUCTURA

Marco de tablero aglomerado DM 7cm

REVESTIMIENTO

Espuma 3cm D20kg

MEDIDAS en cm

CABEZAL	90	105	135	150	165	180	195
Cuadros XL 135x **S/1**	160	163	166	177	187	197	207
Cuadros XL 135x **S/2**	165	168	171	183	193	204	216
Cuadros XL 135x **S/3**	173	176	179	190	200	211	225

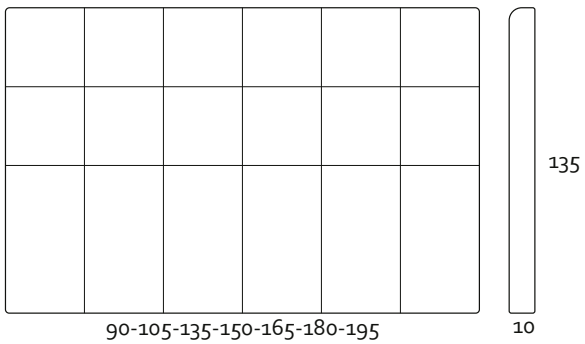

ENJOY
DAY

ELISABETH

DISEÑO DE INSPIRACIÓN ROMÁNTICA Y GRAN BELLEZA

ELISABETH es un cabecero de estilo romántico, clásico y sofisticado, orejas adornadas con chincheta pequeña en sus laterales y gracias a su forma curva se convierte en una pieza muy especial. Perfecto como elemento decorativo, le proporcionará elegancia a cualquier ambiente.

ESTRUCTURA

Marco de tablero aglomerado DM 5cm+ tablero aglomerado 1cm

REVESTIMIENTO

Espuma 3cm D20kg

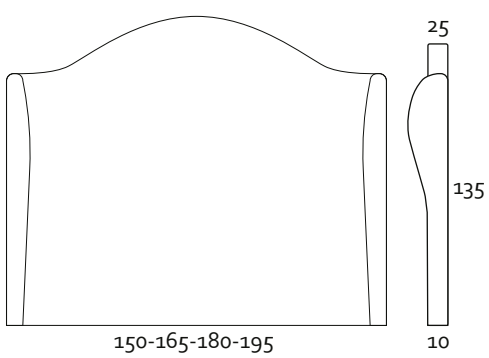

MEDIDAS en cm

CABEZAL	150	165	180	195
Elisabeth 135x **S/1**	193	208	235	265
Elisabeth 135x **S/2**	221	258	288	310
Elisabeth 135x **S/3**	240	270	310	330

CABECERO

FENICIA

BANQUETA

VELVET

DOS PIEZAS DE DISEÑO PARA AMANTES DE LOS AMBIENTES CLÁSICOS

FENICIA es un bonito cabecero de estilo romántico con capitoné, perfecto para completar la decoración en tu habitación. Quedara ideal con su compañera la banqueta Velvet, del mismo estilo con capitoné y patas torneadas, hay varias opciones para el color de las patas.

ESTRUCTURA

Marco de tablero aglomerado DM 5cm+ tablero aglomerado 1cm

REVESTIMIENTO

Guata 450gr/m²

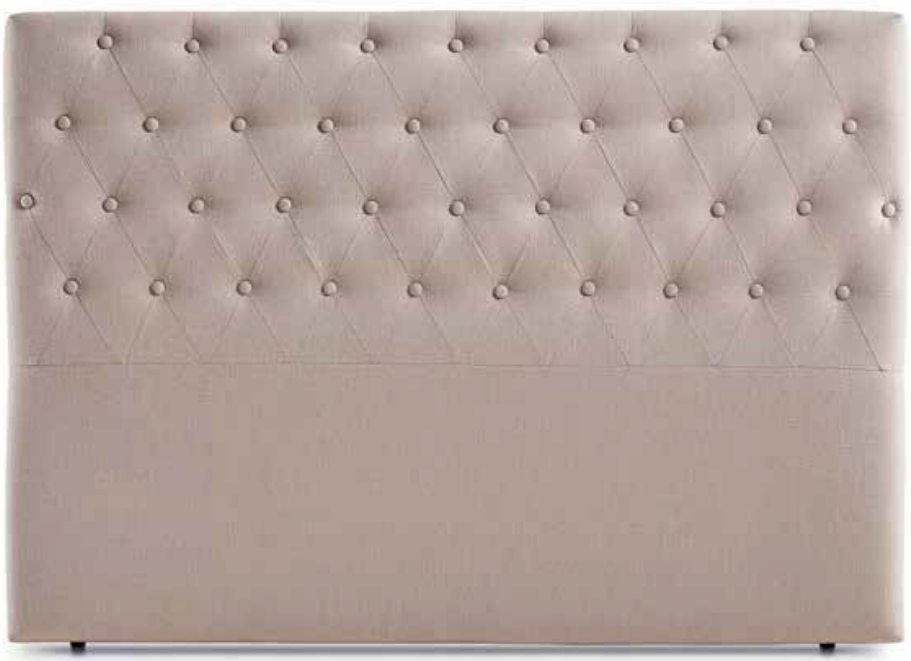

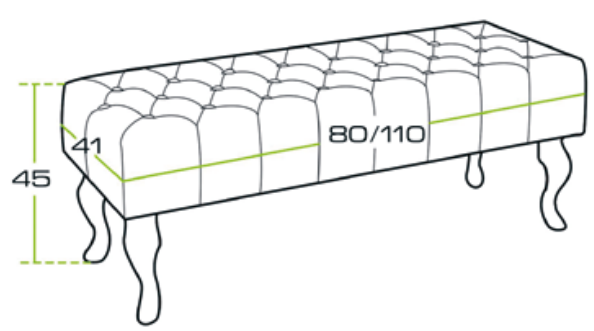

MEDIDAS en cm

CABEZAL	90	105	135	150	165	180	195
Fenicia 120x **S/1**	148	150	158	183	200	225	250
Fenicia 120x **S/2**	160	163	166	200	216	245	275
Fenicia 120x **S/3**	172	175	178	216	233	263	300

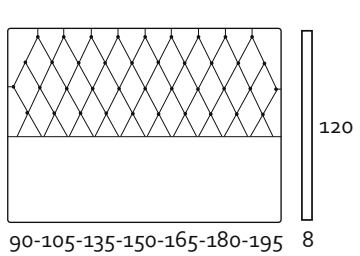

BANQUETA	T/C	S/1	S/2	S/3
Velvet 80	108	117	121	129
Velvet 110	114	122	127	135

Puedes encontrar la banqueta al final del catálogo

GAMBOA

UN CABEZAL EXTRACOMBINABLE GRACIAS A SU DISEÑO Y SUS ACABADOS

GAMBOA es un cabecero de líneas contemporáneas con un sencillo diseño acabado en capitoné con botones que enmarcan rectángulos. Además, presenta un acabado mullido perfecto para sentarte a leer un libro o ver la televisión cómodamente. Puedes combinarlo con nuestra banqueta Milán, de características similares.

ESTRUCTURA

Tablero aglomerado
DM 7 cm

REVESTIMIENTO

Guata 450gr/m²

MEDIDAS en cm

CABEZAL	90	105	135	150	165	180	195
Gamboa 120x **S/1**	100	102	104	106	111	115	125
Gamboa 120x **S/2**	108	110	112	114	119	123	133
Gamboa 120x **S/3**	116	118	120	122	127	130	140

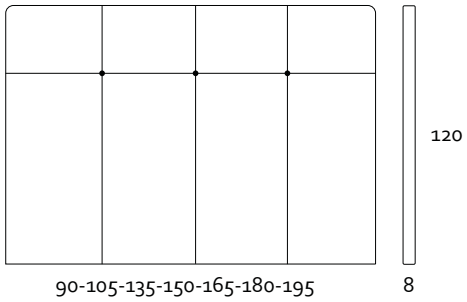

CABECERO

INEGOL

BANQUETA

BRIGHTON

LÍNEAS HORIZONTALES QUE SIMULAN LA TRANQUILIDAD DEL MAR

Similar a nuestro cabecero Bursa, INEGOL tiene las líneas en este caso dibujadas horizontalmente, de aspecto sobrio y moderno, puedes introducirlo en cualquier estilo. Por ejemplo, combinarlo con nuestra banqueta Brighton, como puedes ver en la fotografía.

ESTRUCTURA

Marco de tablero aglomerado DM 5cm+ tablero aglomerado 1cm

REVESTIMIENTO

Guata 450gr/m²

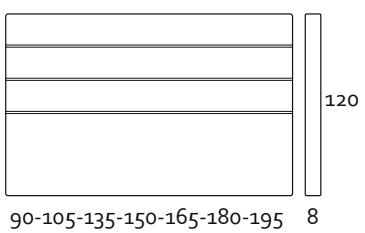

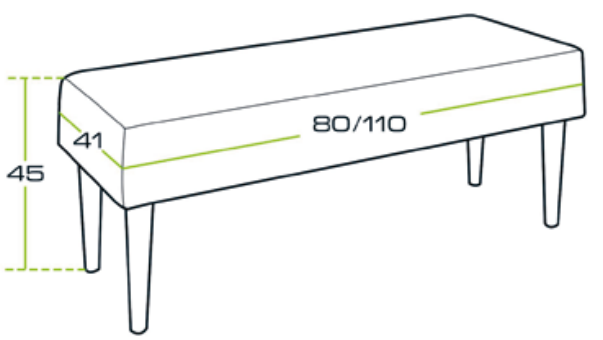

MEDIDAS en cm

CABEZAL	90	105	135	150	165	180	195
Inegol 120x **S/1**	100	102	110	115	120	125	130
Inegol 120x **S/2**	110	112	121	127	132	138	143
Inegol 120x **S/3**	120	122	132	138	144	150	156

Pedido minimo 3 unidades (Serie 1)	**150**	**165**
OFERTA INEGOL	90	100

BANQUETA	T/C	S/1	S/2	S/3
Brighton 80	80	83	91	100
Brighton 110	90	94	103	113

INVERNESS

CAPITONÉ CON BOTONES, UN ESTILO SOFISTICADO

INVERNESS es un cabecero con capitoné que dará un toque muy personal a tu dormitorio. Contemporáneo que puede encajar en diferentes ambientes.

ESTRUCTURA

Marco de tablero aglomerado DM 5cm+ tablero aglomerado 1cm

REVESTIMIENTO

Guata 450gr/m²

MEDIDAS en cm

CABEZAL	90	105	135	150	165	180	195
Inverness 120x **S/1**	128	130	138	155	170	185	200
Inverness 120x **S/2**	141	143	152	171	187	204	220
Inverness 120x **S/3**	154	156	166	186	204	222	240

Pedido minimo 3 unidades (Serie 1)	**150**	**165**
OFERTA INVERNESS	131	141

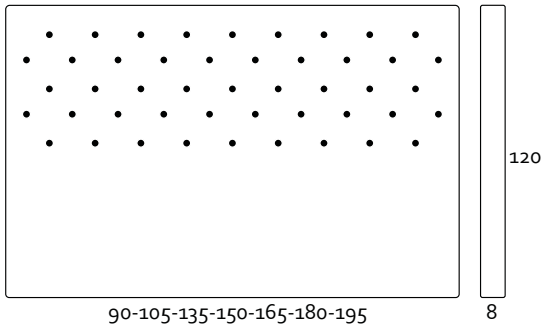

ITA

TRES DISEÑOS DIFERENTES EN UN SOLO MODELO

ITA es un modelo que, como sus compañeros Oslo y Tau, se encuentra entre los que disponen de tres versiones diferentes. Esto hace de estos modelos unos cabeceros muy versátiles que podrás utilizar en cualquier ambiente.

ITA

MEDIDAS en cm

CABEZAL	90	105	135	150	165	180	195
Ita 120x3 **S/1**	83	85	87	89	93	97	107
Ita 120x3 **S/2**	88	90	92	94	98	102	112
Ita 120x3 **S/3**	99	101	104	106	110	114	124

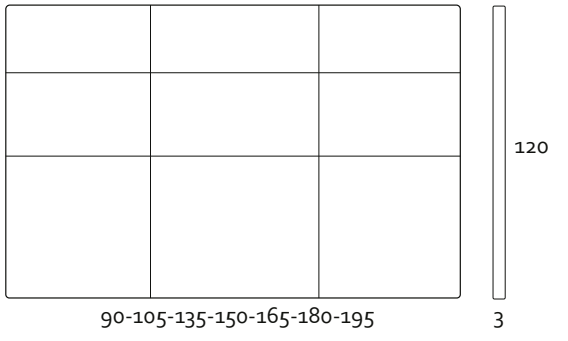

ESTRUCTURA: Tablero aglomerado DM 1cm **REVESTIMIENTO:** Fibra 300 gr

ITA XS

MEDIDAS en cm

CABEZAL	90	105	135	150	165	180	195
Ita XS 52x3 **S/1**	75	77	78	80	82	84	89
Ita XS 52x3 **S/2**	79	81	82	84	86	88	94
Ita XS 52x3 **S/3**	91	93	94	96	98	100	105

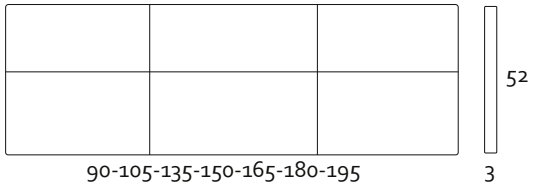

ESTRUCTURA: Tablero aglomerado DM 1cm **REVESTIMIENTO:** Fibra 300 gr

ITA MD

MEDIDAS en cm

CABEZAL	90	105	135	150	165	180	195
Ita MD 120x8 **S/1**	100	102	104	106	111	115	125
Ita MD 120x8 **S/2**	108	110	112	114	119	123	133
Itaz MD 120x8 **S/3**	116	118	120	122	127	130	140

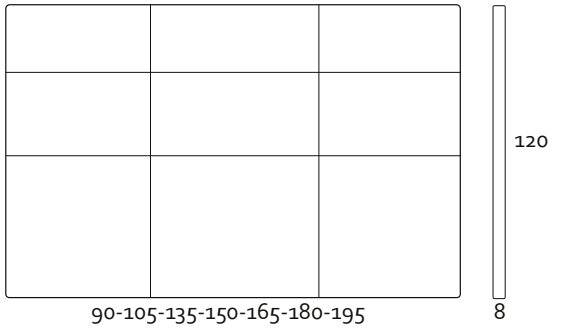

ESTRUCTURA: Tablero aglomerado DM 7cm **REVESTIMIENTO:** Fibra 300 gr

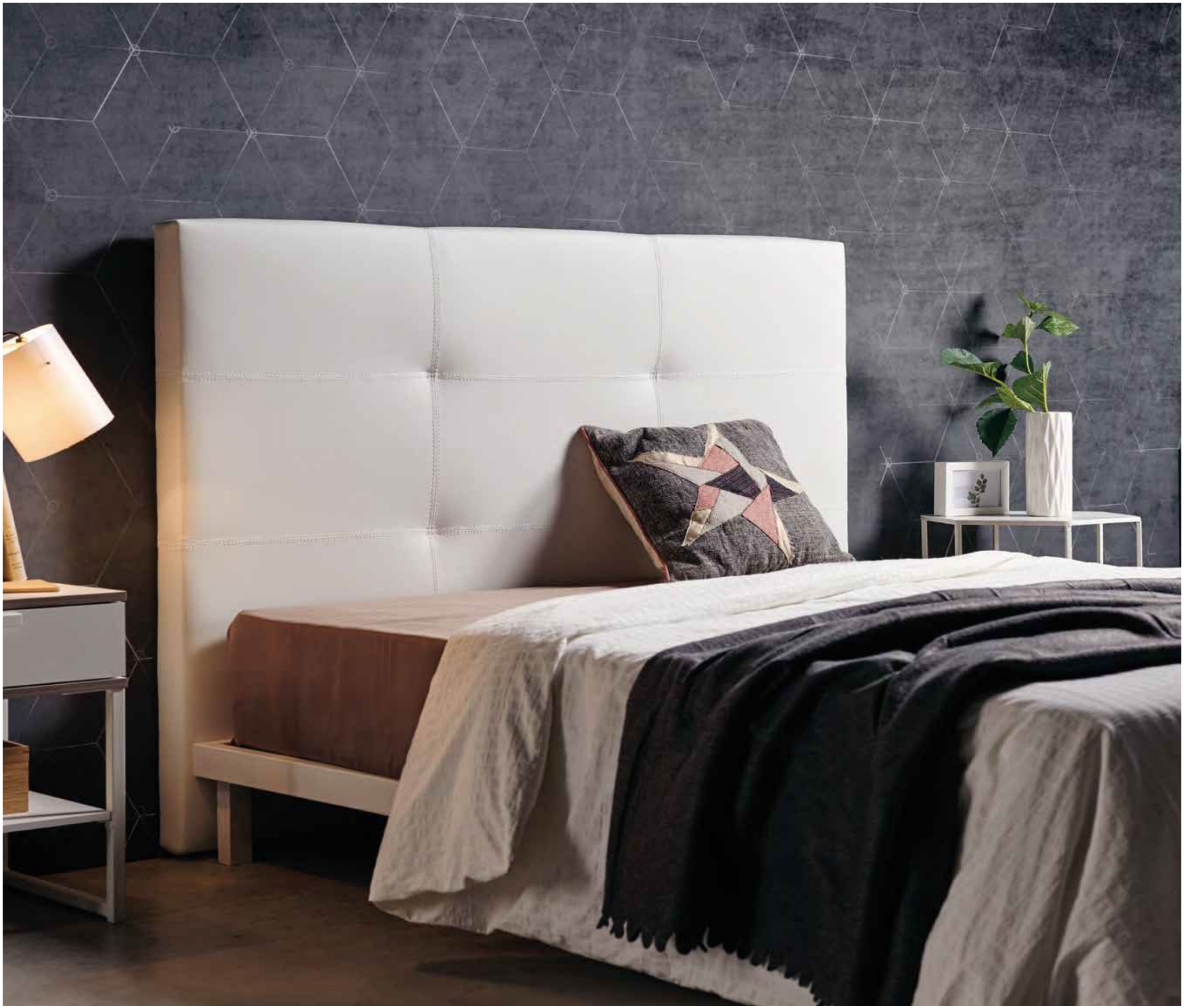

IZMIR

JUVENIL Y MODERNO, NO TE DEJARÁ INDIFERENTE

Nuestro modelo IZMIR es un cabecero con dibujos de lineas que simulan espigas. Se trata de un diseño versátil para gente que busca la diferencia. Con muchas posibilidades.

ESTRUCTURA

Marco de tablero aglomerado DM 5cm+ tablero aglomerado 1cm

REVESTIMIENTO

Guata 450gr/m²

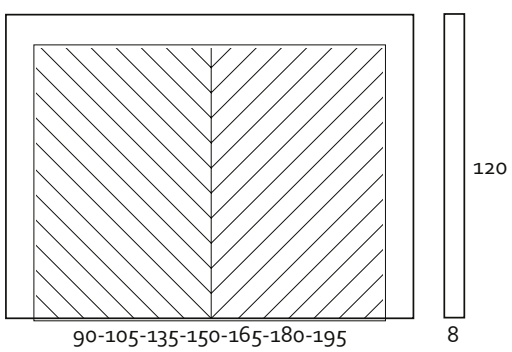

MEDIDAS en cm

CABEZAL	90	105	135	150	165	180	195
Izmir 120x **S/1**	114	116	118	120	125	129	135
Izmir 120x **S/2**	125	128	130	132	138	142	149
Izmir 120x **S/3**	137	139	142	144	150	155	162

Pedido minimo 3 unidades (Serie 1)	**150**	**165**
OFERTA IZMIR	97	105

KAYSERI

LÍNEAS HORIZONTALES ENMARCADAS

Cabecero atemporal de líneas rectas. En la misma tela acolchada se dibuja lo que puede simular un marco, sencillo pero elegante.

ESTRUCTURA

Marco de tablero aglomerado DM 5cm+ tablero aglomerado 1cm

REVESTIMIENTO

Guata 450gr/m²

MEDIDAS en cm

CABEZAL	90	105	135	150	165	180	195
Kayseri 120x **S/1**	100	102	110	115	120	125	130
Kayseri 120x **S/2**	110	112	121	127	132	138	143
Kayseri 120x **S/3**	120	122	132	138	144	150	156

Pedido minimo 3 unidades (Serie 1)	**150**	**165**
OFERTA KAYSERI	90	100

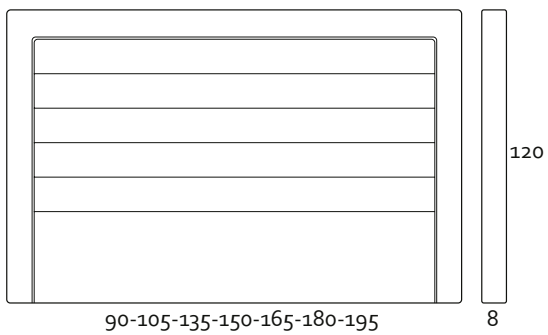

Les Noels blancs

LAZO

UN DISEÑO MODERNO Y ATREVIDO PARA DAR UN TOQUE DIFERENTE

Cabecero moderno y fuera de todo lo convencional , sus cintas entrelazadas lo hacen de lo más original, quedara bien tanto en tela como en polipiel.

ESTRUCTURA

Marco de tablero aglomerado DM 7cm

REVESTIMIENTO

Espuma 3cm D20kg

MEDIDAS en cm

CABEZAL	135	150	165	180	195
Lazo 150x **S/1**	192	208	237	267	292
Lazo 150x **S/2**	208	225	263	292	320
Lazo 150x **S/3**	225	242	275	317	335

CABECERO

LONDRES

BAÚL

LIMA

COMPOSICIÓN CON GRAN PRESENCIA Y PERSONALIDAD

El modelo LONDRES tiene detalles clásicos como los botones , el bordón y las formas de sus esquinas, pero en su totalidad resulta adecuado para cualquier dormitorio. En esta foto acompañado por el baúl Lima, perfecto para completar tu habitación.

ESTRUCTURA

Marco de tablero aglomerado DM 5cm+ tablero aglomerado 1cm

REVESTIMIENTO

Guata 450gr/m²

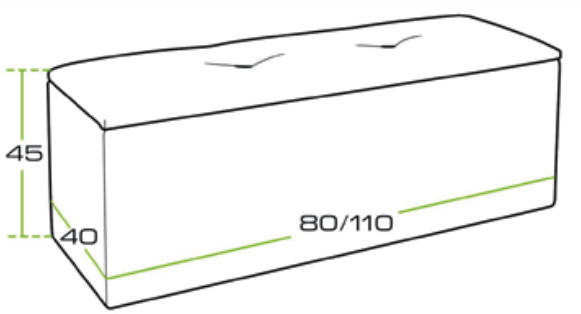

MEDIDAS en cm

CABEZAL	90	105	135	150	165	180	195
Londres 120x **S/1**	139	143	148	160	175	190	205
Londres 120x **S/2**	153	157	163	176	193	209	226
Londres 120x **S/3**	167	172	178	192	210	228	246
Pedido minimo 3 unidades (Serie 1)				**150**	**165**		
OFERTA LONDRES				136	148		

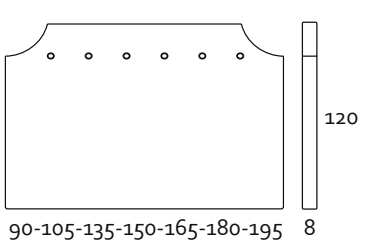

BAÚL	T/C	S/1	S/2	S/3
Lima 80	117	120	132	151
Lima 110	123	126	139	158

Puedes encontrar el baúl al final del catálogo

MERSIN

LÍNEAS COMBINADAS QUE APORTAN EQUILIBRIO

Este cabecero aporta calidez a tu dormitorio, de líneas rectas y atemporal. En la foto acompañado por la banqueta Brighton, con la que combina perfectamente creamos un diseño sencillo y practico.

ESTRUCTURA

Marco de tablero aglomerado DM 5cm+ tablero aglomerado 1cm

REVESTIMIENTO

Guata 450gr/m²

MEDIDAS en cm

CABEZAL	90	105	135	150	165	180	195
Mersin 120x **S/1**	100	102	110	115	120	125	130
Mersin 120x **S/2**	110	112	121	127	132	138	143
Mersin 120x **S/3**	120	122	132	138	144	150	156

Pedido minimo 3 unidades (Serie 1)	**150**	**165**
OFERTA MERSIN	90	100

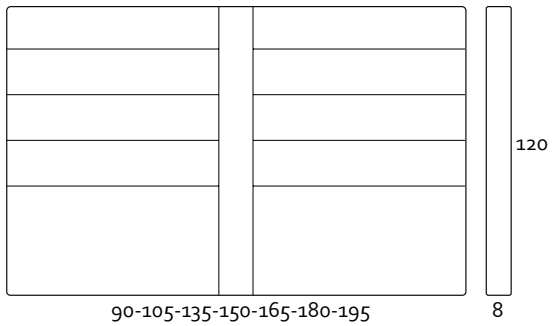

MORAVIA

DE LÍNEAS MODERNAS Y VANGUARDISTAS, COBRARÁ PROTAGONISMO EN TU DECORACIÓN

MORAVIA es un cabecero de estilo moderno, su particularidad es una varilla central metálica de adorno que le da un toque de distinción pero siendo a su vez de líneas sencillas y fácil combinación.

ESTRUCTURA

Marco de tablero aglomerado DM 5cm+ tablero aglomerado 1cm

REVESTIMIENTO

Espuma 3cm D20kg

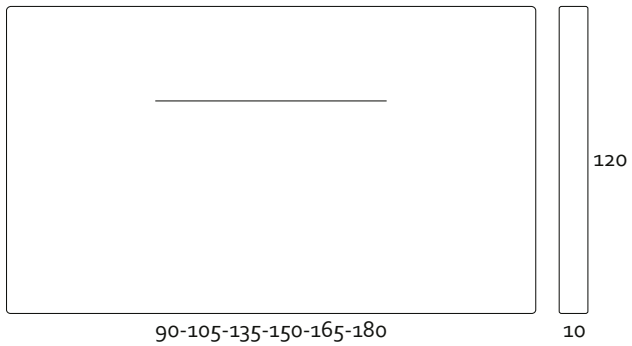

MEDIDAS en cm

CABEZAL	90	105	135	150	165	180
Moravia 120x **S/1**	130	133	136	146	157	167
Moravia 120x **S/2**	135	138	141	152	163	172
Moravia 120x **S/3**	141	144	147	158	169	178

NEW YORK

SENCILLO CABEZAL CON DOS FILAS DE TACHUELAS QUE LO ENMARCAN

NEW YORK, cabecero con doble línea de tachuela, todas puestas a mano, elegante y sobrio que puede encajar en espacios de cualquier tipo, se puede optar por la tachuela en color blanco, bronce o plata.

ESTRUCTURA	REVESTIMIENTO
Marco de tablero aglomerado DM 5cm+ tablero aglomerado 1cm	Guata 450gr/m²

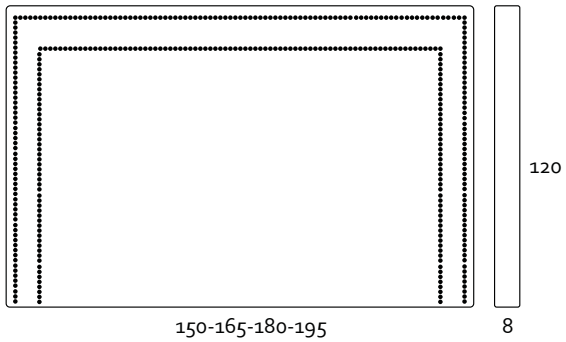

MEDIDAS en cm

CABEZAL	150	165	180	195
New York 120x **S/1**	193	208	235	265
New York 120x **S/2**	221	258	288	310
New York 120x **S/3**	240	270	310	330

NILO

PRECIOSO ENMARCADO CON DIBUJOS DE ROMBOS ACABADOS EN CAPITONÉ

NILO es un cabecero de líneas puras y simples, simula un marco en su contorno y en la parte central tiene unos botones tipo capitoné que confieren a este sencillo cabecero un toque de distinción. Acompañado en esta foto por nuestro baúl Lima, crea un ambiente acogedor y sencillo.

ESTRUCTURA

Marco de tablero aglomerado DM 5cm+ tablero aglomerado 1cm

REVESTIMIENTO

Guata 450gr/m²

MEDIDAS en cm

CABEZAL	90	105	135	150	165	180	195
Nilo 120x **S/1**	122	125	130	135	140	145	150
Nilo 120x **S/2**	134	138	143	149	154	160	165
Nilo 120x **S/3**	146	150	156	162	168	174	180
Pedido minimo 3 unidades (Serie 1)				**150**	**165**		
OFERTA NILO				120	130		

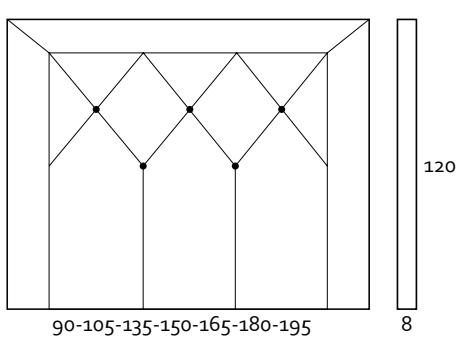

ENJOY

OSLO

TRES DISEÑOS DIFERENTES EN UN SOLO MODELO

OSLO es un cabecero formado por piezas cuadradas que lleva a modo de adorno un ligero capitoné sin botones, ideal para cualquier estancia, cuenta con varios grosores y alturas, como los cabeceros Ita y Tau.

OSLO

MEDIDAS en cm

CABEZAL	90	105	135	150	165	180	195
Oslo 120x3 **S/1**	92	94	96	98	102	106	116
Oslo 120x3 **S/2**	96	98	100	103	107	111	121
Oslo 120x3 **S/3**	108	110	112	116	120	124	134

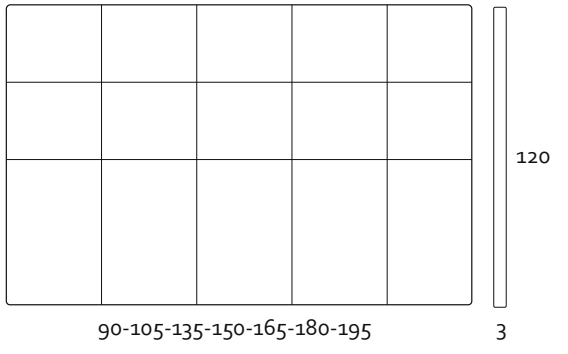

ESTRUCTURA: Tablero aglomerado DM 1cm **REVESTIMIENTO:** Fibra 300 gr

OSLO XS

MEDIDAS en cm

CABEZAL	90	105	135	150	165	180	195
Oslo XS 52x3 **S/1**	78	80	86	89	91	93	99
Oslo XS 52x3 **S/2**	81	83	89	92	94	96	102
Oslo XS 52x3 **S/3**	88	90	96	99	101	103	109

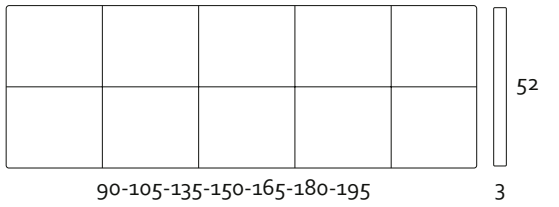

ESTRUCTURA: Tablero aglomerado DM 1cm **REVESTIMIENTO:** Fibra 300 gr

OSLO MD

MEDIDAS en cm

CABEZAL	90	105	135	150	165	180	195
Oslo MD 120x8 **S/1**	112	114	116	118	122	126	136
Oslo MD 120x8 **S/2**	122	124	126	128	132	136	146
Oslo MD 120x8 **S/3**	130	132	134	136	140	144	154

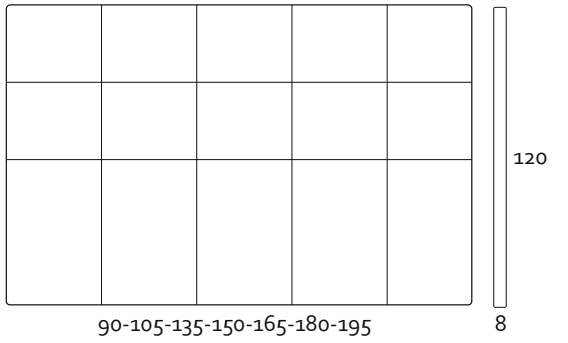

ESTRUCTURA: Tablero aglomerado DM 7cm **REVESTIMIENTO:** Fibra 300 gr

OTAWA

EL VOLUMEN ES EL PRINCIPAL PROTAGONISTA DE ESTE CABECERO TAN ORIGINAL

OTAWA es un diseño muy actual que podemos utilizar en dormitorios con diferentes estilos. También acompañado el práctico baúl modelo Lima.

ESTRUCTURA	REVESTIMIENTO
Marco de tablero aglomerado DM 5cm+ tablero aglomerado 1cm	Guata 450gr/m²

MEDIDAS en cm

CABEZAL	90	105	135	150	165	180	195
Otawa 120x **S/1**	122	125	130	135	140	145	150
Otawa 120x **S/2**	134	138	143	149	154	160	165
Otawa 120x **S/3**	146	150	156	162	168	174	180

Pedido minimo 3 unidades (Serie 1)	**150**	**165**
OFERTA OTAWA	120	130

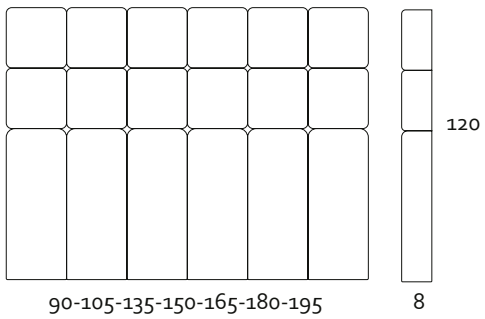

CABECERO

PETRA

BANQUETA

MILÁN

UNOS DISEÑOS CON PERSONALIDAD PROPIA Y MUCHO CARÁCTER

Nuestro cabecero PETRA tiene capitoné, pero más ligero que su compañero Fenicia, líneas cuadradas y elegantes proporcionaran sobriedad a la estancia, si quieres completarlo te sugerimos la banqueta Milán de líneas nórdicas.

ESTRUCTURA

Marco de tablero aglomerado DM 5cm+ tablero aglomerado 1cm

REVESTIMIENTO

Espuma 3 cm. D20kg

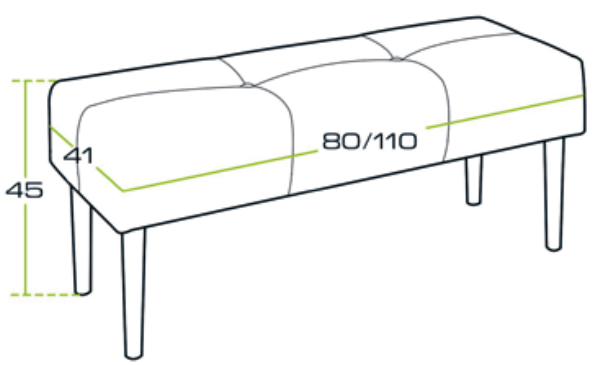

MEDIDAS en cm

CABEZAL	90	105	135	150	165	180	195
Petra 120x **S/1**	140	143	146	157	167	177	187
Petra 120x **S/2**	145	148	151	163	173	184	195
Petra 120x **S/3**	153	156	159	170	180	191	199

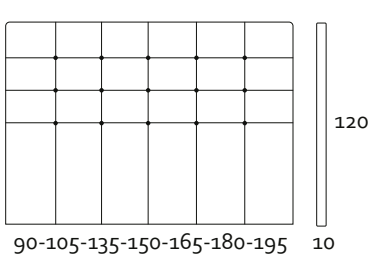

BANQUETA	T/C	S/1	S/2	S/3
Milán 80	80	84	87	95
Milán 110	86	91	94	98

CABECERO

PRESTON

BAÚL

QUITO

UN DISEÑO CLÁSICO DE FORMA CURVA CON ACABADOS PRÁCTICOS

PRESTON es un cabecero sencillo con una característica forma, capaz de hacer de tu espacio un lugar diferente a la vez que cálido y acogedor. Además, puedes combinarlo con nuestro baúl Quito, muy práctico gracias a su capacidad de almacenaje.

ESTRUCTURA

Marco de tablero aglomerado DM 5cm+ tablero aglomerado 1cm

REVESTIMIENTO

Guata 450gr/m²

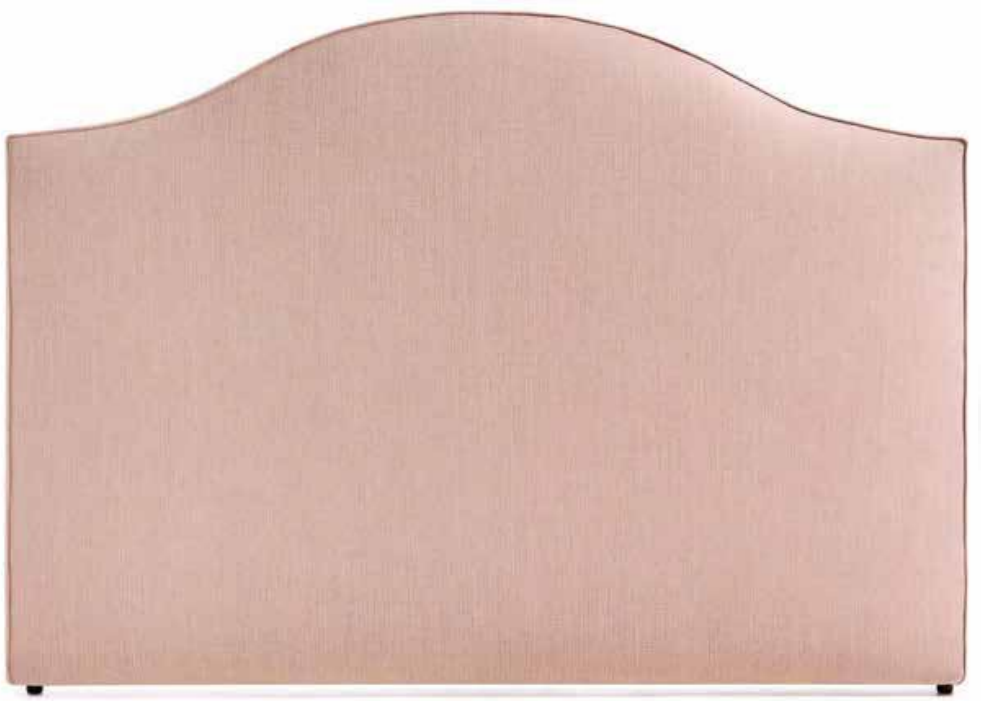

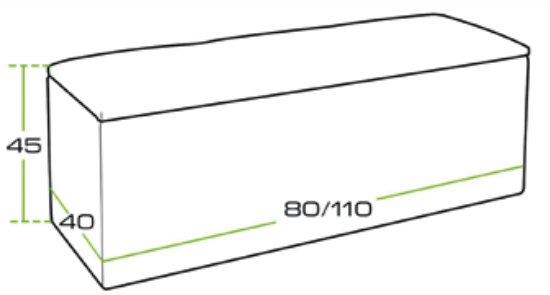

MEDIDAS en cm

CABEZAL	135	150	165	180	195
Fenicia 120x **S/1**	158	183	200	225	265
Fenicia 120x **S/2**	166	200	216	245	285
Fenicia 120x **S/3**	178	216	233	263	303

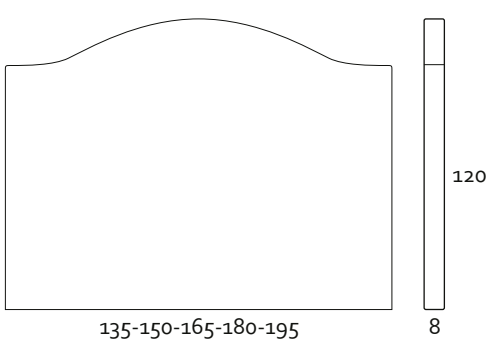

BAÚL	T/C	S/1	S/2	S/3
Quito 80	105	115	120	130
Quito 110	115	120	126	132

Puedes encontrar el baúl al final del catálogo

TARSUS

SENCILLO DIBUJO CON RECTANGULOS EN VARIOS TAMAÑOS

Nuestro cabecero TARSUS presenta un sencillo dibujo contenido en este cabecero de líneas rectas y sobrias, elegante, atemporal, encaja en cualquier ambiente.

ESTRUCTURA

Marco de tablero aglomerado DM 5 cm + tablero aglomerado 1 cm

REVESTIMIENTO

Guata 450 gr/m²

MEDIDAS en cm

CABEZAL	90	105	135	150	165	180	195
Tarsus 120x **S/1**	100	102	110	115	120	125	130
Tarsus 120x **S/2**	110	112	121	127	132	138	143
Tarsus 120x **S/3**	120	122	132	138	144	150	156
Pedido minimo 3 unidades (Serie 1)				**150**	**165**		
OFERTA TARSUS				90	100		

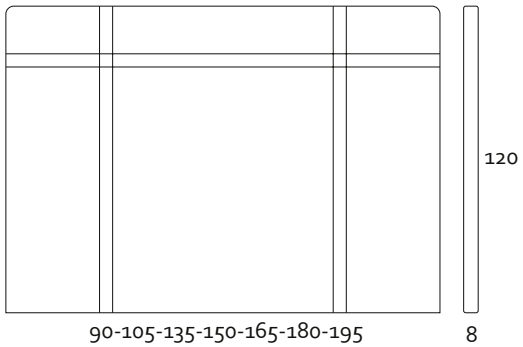

TAU

TRES DISEÑOS DIFERENTES EN UN SOLO MODELO

TAU es un cabecero que hace un bonito dibujo con piezas de rombos cosidos entre sí, tiene dos versiones más que hacen de él un modelo muy versátil, que se adapta a cualquier espacio.

TAU

MEDIDAS en cm

CABEZAL	90	105	135	150	165	180	195
Tau 120x3 **S/1**	94	96	98	100	105	109	119
Tau 120x3 **S/2**	98	100	102	105	110	114	124
Tau 120x3 **S/3**	110	112	114	118	123	127	137

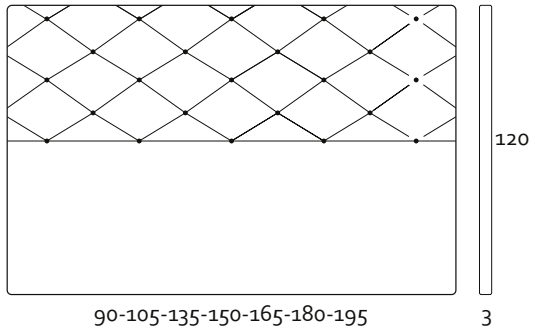

ESTRUCTURA: Tablero aglomerado DM 1cm **REVESTIMIENTO:** Fibra 300 gr

TAU XS

CABEZAL	90	105	135	150	165	180	195
Tau XS 52x3 **S/1**	80	82	89	91	93	95	105
Tau XS 52x3 **S/2**	83	85	92	94	96	98	108
Tau XS 52x3 **S/3**	90	92	99	101	103	105	115

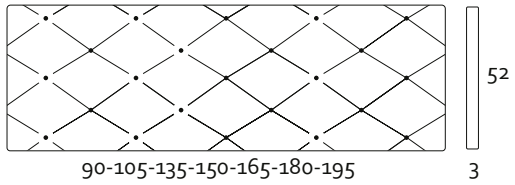

ESTRUCTURA: Tablero aglomerado DM 1cm **REVESTIMIENTO:** Fibra 300 gr

TAU MD

CABEZAL	90	105	135	150	165	180	195
Tau MD 120x8 **S/1**	114	116	118	120	125	129	139
Tau MD 120x8 **S/2**	124	126	128	130	135	139	149
Tau MD 120x8 **S/3**	132	134	136	138	143	147	158

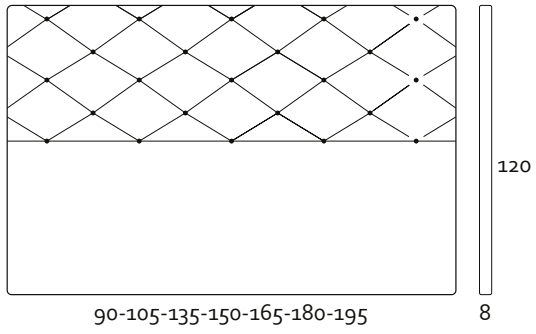

ESTRUCTURA: Tablero aglomerado DM 7cm **REVESTIMIENTO:** Fibra 300 gr

TORONTO

DALE UN TOQUE CÁLIDO Y ACOGEDOR A TU HABITACIÓN CON ESTE CABECERO

TORONTO es un cabecero sencillo de líneas rectas pero tiene un detalle en sus bordes tipo pañuelo. Es precisamente esa parte la que da calidez a la estancia.

ESTRUCTURA

Marco de tablero aglomerado DM 5 cm + tablero aglomerado 1 cm

REVESTIMIENTO

Guata 450 gr/m²

MEDIDAS en cm

CABEZAL	90	105	135	150	165	180	195
Toronto 120x **S/1**	122	125	130	135	140	145	150
Toronto 120x **S/2**	134	138	143	149	154	160	165
Toronto 120x **S/3**	146	150	156	162	168	174	180
Pedido minimo 3 unidades (Serie 1)				**150**	**165**		
OFERTA TORONTO				120	130		

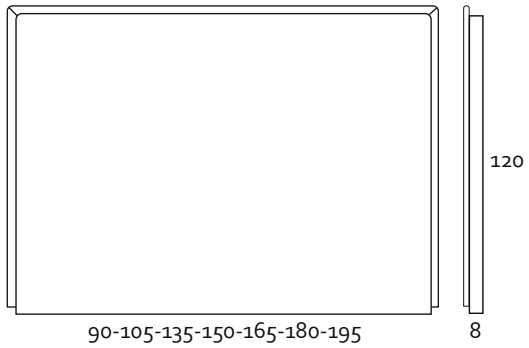

VIENA

SOBRIO Y ELEGANTE MODELO CON LÍNEAS HORIZONTALES ANCHAS

El cabecero decorativo VIENA es un diseño sencillo formado por tres rectángulos que son los que marcan la diferencia, de estilo moderno, y disponible en varios acabados.

ESTRUCTURA

Marco de tablero aglomerado DM 5cm+ tablero aglomerado 1cm

REVESTIMIENTO

Espuma 3 cm. D20kg

MEDIDAS en cm

CABEZAL	135	150	165	180	195
Viena 120x **S/1**	141	152	163	172	177
Viena 120x **S/2**	147	158	169	178	188
Viena 120x **S/3**	157	168	179	188	198

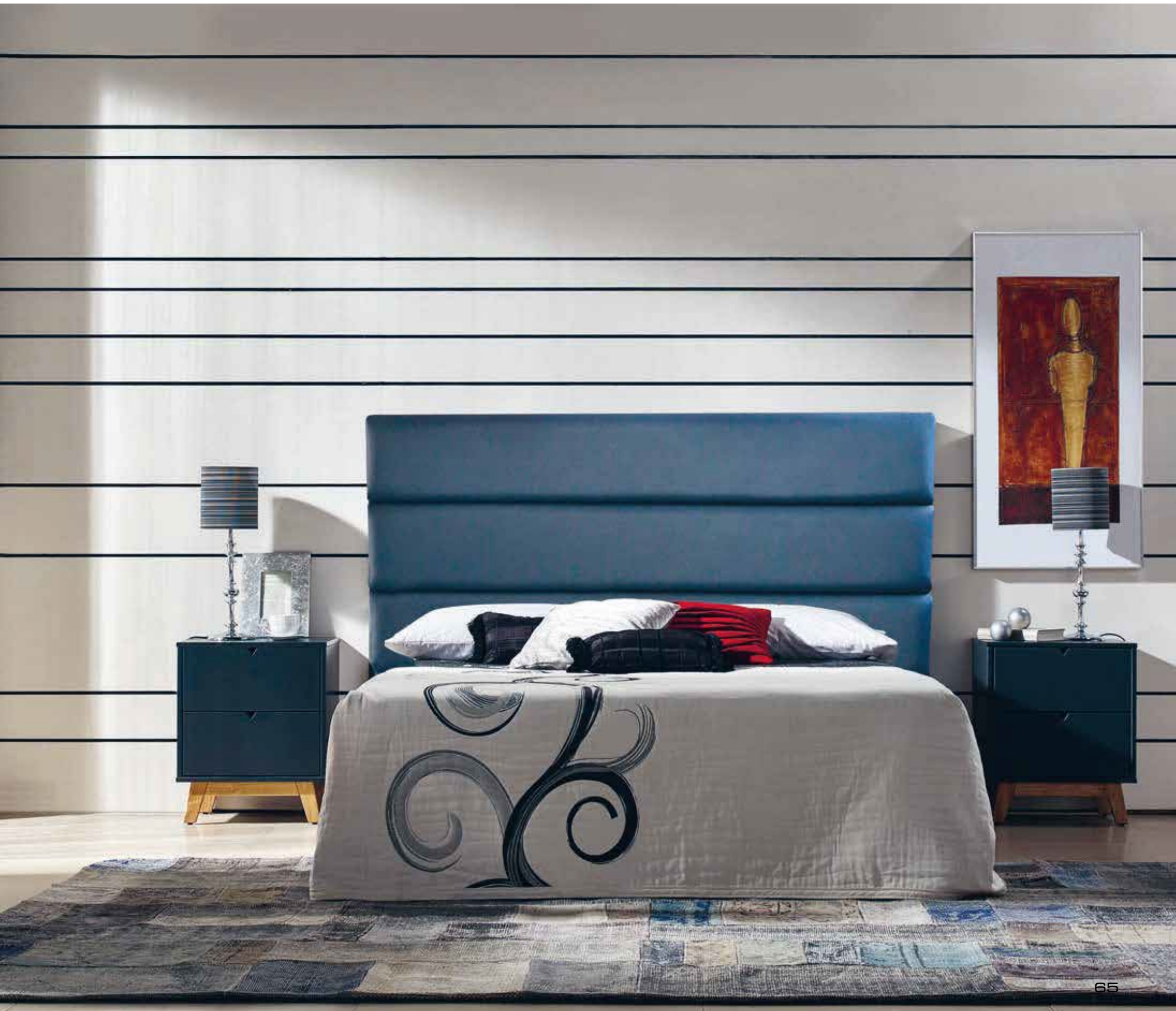

BRIGHTON

BRIGHTON es una banqueta sencilla con muchas posibilidades de combinar con nuestros cabeceros, como ejemplo Mersín, un clásico que aportará tranquilidad a su ambiente.

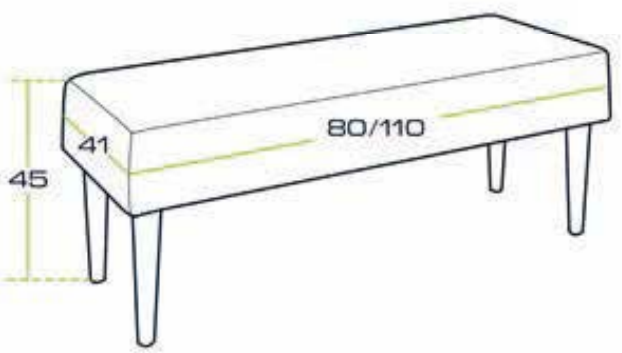

	T/C	S/1	S/2	S/3
Brighton 80	80	83	91	100
Brighton 110	90	94	103	113

VELVET

VELVET de estilo romántico con capitoné y patas torneadas blancas, esta banqueta quedará ideal con el cabecero Fenicia, una combinación elegante que dará a su ambiente un aire muy sofisticado.

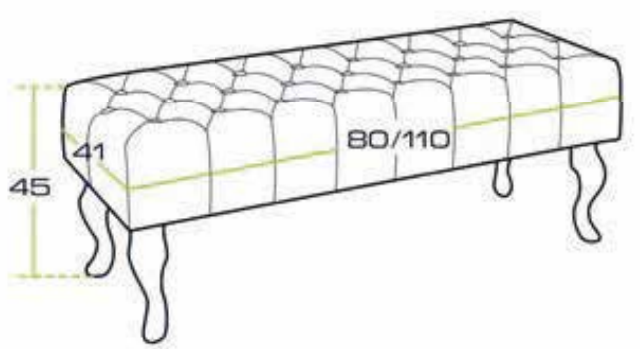

	T/C	S/1	S/2	S/3
Velvet 80	108	117	121	129
Velvet 110	114	122	127	135

VERONA

VERONA es una banqueta sencílla , adornada por su dos botones y unas costuras rectas con tachuelas puestas a mano , se puede elegir el color de la tachuela. Combina con el cabecero Alejandría de líneas similares.

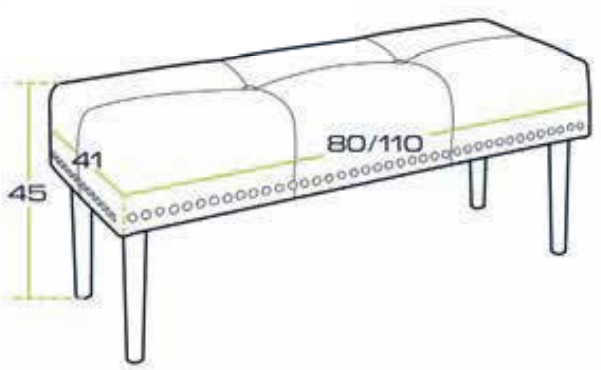

	T/C	S/1	S/2	S/3
Verona 80	108	117	121	129
Verona 110	114	122	127	135

MILÁN

MILÁN similar a su compañera Verona. Con sencillos acabados como los botones y las costuras que crean su forma clásica. Puedes combinarlo con nuestro cabecero Petra de carácterísticas similares.

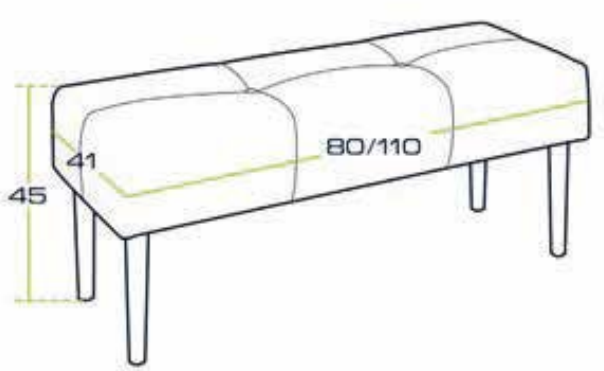

	T/C	S/1	S/2	S/3
Milán 80	80	84	87	95
Milán 110	86	91	94	98

BASIC

BASIC es un modelo sencillo y atemporal capaz de encajar en cualquier estancia y aportar un toque diferente. Además esta banqueta puedes combinarla con muchos de nuestros cabeceros.

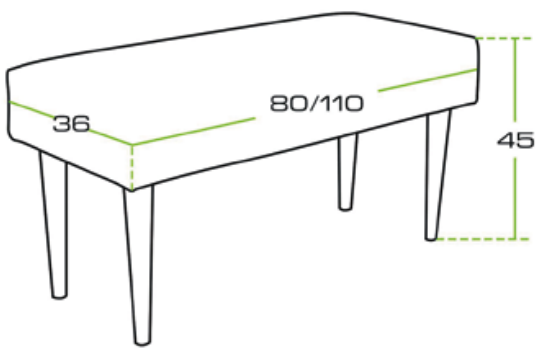

	T/C	S/1	S/2	S/3
Basic 80	54	56	61	67
Basic 110	60	62	67	73

DUBLÍN

DUBLÍN es una banqueta totalmente basada en líneas rectas cuyo único adorno es la línea de tachuelas puestas a mano. El conjunto perfecto lo hace con el Cabecero Berlín.

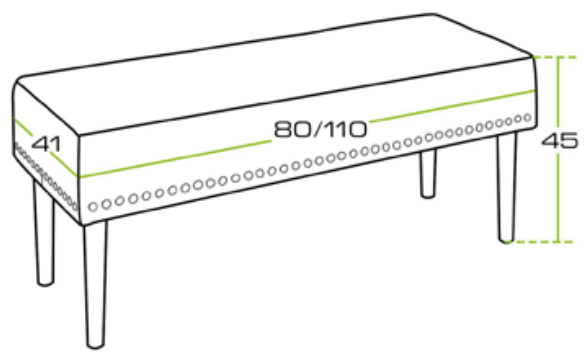

	T/C	S/1	S/2	S/3
Dublín 80	100	105	108	114
Dublín 110	106	111	114	122

ITALIC

ITALIC es una banqueta básica, con costuras de adorno de líneas rectas. Quedará perfecta combinada con el cabecero Ita de líneas similares. Es sencillo pero elegante.

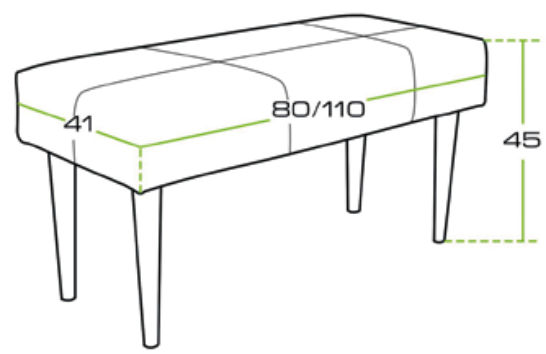

	T/C	S/1	S/2	S/3
Italic 80	108	117	121	129
Italic 110	114	122	127	135

QUITO

QUITO es un baúl de características sencillas y multifuncional. Destaca por su gran practicidad ya que ofrecen un interesante espacio para guardar todo tipo de cosas además de encajar perfectamente con cualquiera de nuestros cabeceros al ser de líneas sencillas.

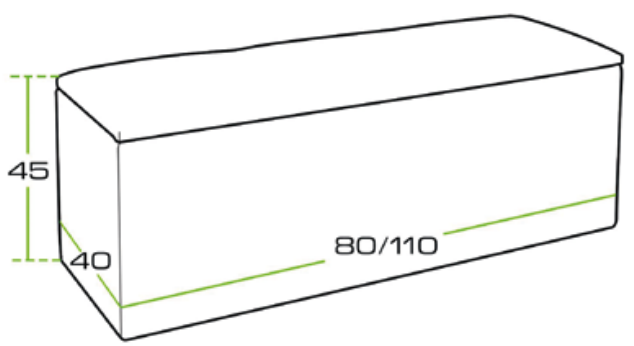

	T/C	S/1	S/2	S/3
Quito 80	105	115	120	130
Quito 110	115	120	126	132

LIMA

Sobrio y elegante pie de cama baulero LIMA con un práctico espacio de almacenaje en su interior. Un mueble multifuncional válido para diferentes zonas de la casa. Además, puedes adaptarlo a multitud de nuestros modelos de cabeceros. Disponible en varios colores.

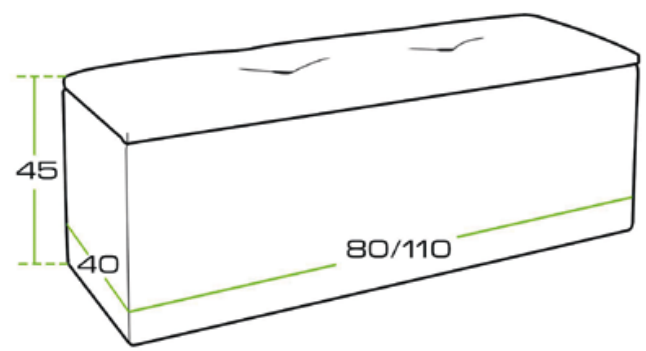

	T/C	S/1	S/2	S/3
Lima 80	108	120	132	151
Lima 110	114	126	139	158

DENIA

UNA BUTACA ATEMPORAL CON LIGEROS TOQUES CLÁSICOS Y CAPITONÉ

Nuestra butaca DENIA viste cualquier rincón de tu casa de glamour y personalidad.
Un diseño que se adapta a diferentes estancias de tu hogar: salón, recibidor o dormitorio.

MATERIALES Y CARACTERÍSTICAS

La almohada del asiento es de gomaespuma de 28kg y la del respaldo gomaespuma de 22kg. La *suspensión del asiento* es de Cincha 80mm así como la *del respaldo* es de Cincha 60mm.

PATAS

Patas de madera pintada.

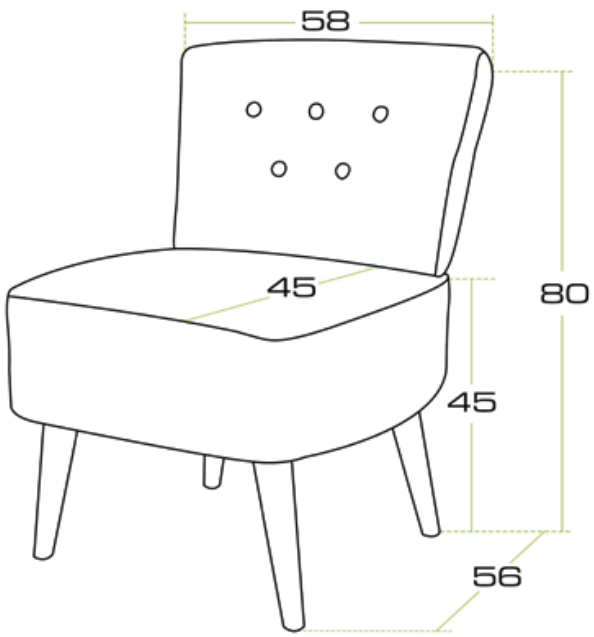

ELEMENTOS	T/C	S/B	S/C	S/D	S/E
Butaca DENIA	112	120	132	145	160

pam

t a p i z a d o s

TAPIZADOS PEDRO ANTONIO MARTÍNEZ S.L.
P.I. El Mugrón 3ª fase c/ Curtidores prc. 5 02640 Almansa (ALBACETE)
Mail: info@tapizadospam.com Tlf: 967340329
www.tapizadospam.com