SITSOFA

www.sitsofa.com

made in Spain

SOFÁ BRICK (2+1) Sofá 3 plazas brazo derecho

QUIENES SOMOS

SITSOFA es el fruto de la iniciativa de un grupo de personas, profesionales de la arquitectura, el interiorismo y el diseño, decididos a aportar nuevas propuestas al mundo del mobiliario y en especial a los objetos para el descanso.

Creemos en la capacidad del diseño para mejorar el mundo, en la cultura mediterránea, en el saber hacer artesano, en la economía de proximidad y en el comercio sostenible.

En esta **editora de mobiliario**, diseñamos, controlamos la fabricación y vendemos sofás y sillones, con la finalidad de poner en el mercado productos de calidad y diseño al mejor precio posible, pero no a cualquier precio.

SUGAR Sofá 4 plazas

ROLER Sofá 2 plazas / Puf

CIRCO Sillón

NUESTRO DISEÑOS SON ASÍ:

Sofás desenfundables.

Cada parte del sofá se desenfunda por separado, porque así podrás lavar la tela en la lavadora cada vez que quieras y porque podrás cambiarla por completo y mantener el sofá a la moda. Nosotros te venderemos las fundas confeccionadas en nuevas telas cada temporada.

Sofás modulares.

Todo nuestro sistema comienza en piezas pequeñas y ligeras. A partir de ahí, queda en tu mano componer el sofá que necesites. Porque los sofás ligeros son fáciles de transportar y mover, y porque los sofás modulares los podrás ubicar de muchas formas distintas.

Sofás desmontables.

La mejor manera de conseguir sofás desenfundables y modulares es hacerlos **desmontables**. Nuestro sistema no necesita herramientas y es muy fácil. Podrás separar cada pieza del resto, porque así te llegarán a casa en una caja pequeña, y no tendrás problemas con el ascensor o la escalera; porque te lo podrás llevar contigo, porque podrás desenfundar cada parte del sofá por separado y porque tu mismo descubrirás todas las ventajas de nuestros diseños.

Somos MADE IN SPAIN

8 MODELOS, INFINITAS POSIBILIDADES

BRICK

CIRCO

SUGAR

ROLER

TOKYO

SUNNY

PILOU

Butaca KANGA

KANGA

y cuando quieras, COMPRA FUNDAS NUEVAS

¿Tienes la tela del sofá estropeada?, ¿Te has cansado del tapizado? ¿Quieres cambiar la tela de verano a invierno?.
Renovar el tapizado con **nuevas fundas** para los sofás es la manera más fácil de mantenerlo como nuevo y a la moda.
Podrás comprarlas cuando quieras.
Nosotros mantenemos la confección de nuevas fundas para tu sofá aunque esté descatalogado.

BRICK

by Miguelangel Muñoz / Of arquitectura

Diseño que construimos superponiendo bloques rectangulares que se encajan y apoyan unos sobre otros de manera elemental.

El programa parte de dos dimensiones base: sofá de una o dos plazas.

Sobre esta base se pueden disponer de diferentes opciones: módulos con dos, uno o ningún brazo y los puf-banquetas.

Sofá 2 plazas brazo derecho

Sofá 2 plazas brazo izquierdo

Sofá 2 plazas sin brazos

Puf-banqueta 2 plazas

Sofá 2 plazas

BRICK

Los sillones con dos brazos son la opción más clásica, mientras que las versiones asimétricas, con un solo brazo abren nuevas posibilidades de amueblamiento muy interesante. El sillón sin brazo resulta amplio y versátil.

Sillón / Sofá 1 plaza brazo derecho

Sillón / Sofá 1 plaza brazo izquierdo

Sillón / Sofá 1 plaza sin brazos

Puf-banqueta 1 plaza

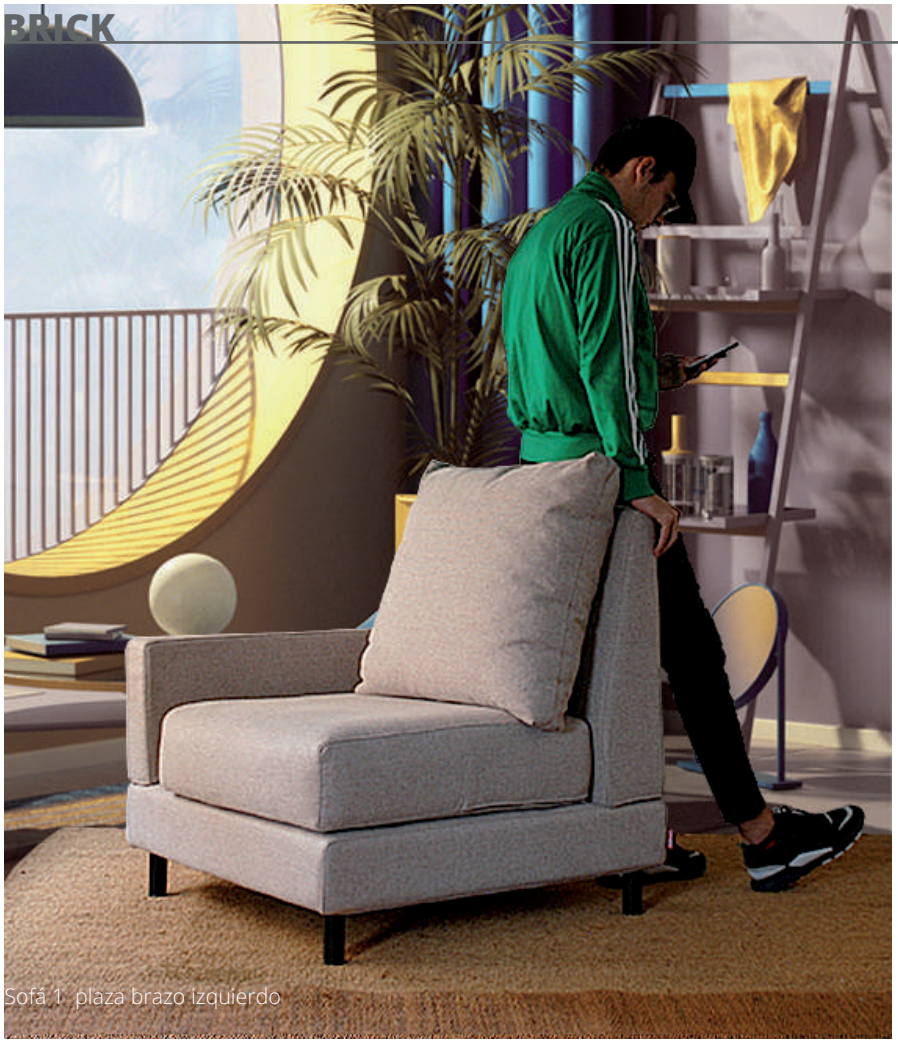

Sofá 1 plaza brazo izquierdo

Sillón

BRICK modular

Composición de dos modulo individuales y un módulo doble

Con las piezas que forman el modelo BRICK, el usuario puede componer el asiento que se ajuste mejor a sus necesidades. Además, como todas las piezas están completamente terminadas, pueden modificarse la posición relativa de los módulos en cualquier momento. Combinando telas y módulos, el sofá podrá evolucionar a lo largo del tiempo. Los anclajes entre los módulos son ocultos.

Cada elemento es desenfundable, sea cual sea la composición.

Sofá 4 plazas. Composición de dos modulo dobles

DIMENSIONES / DIMENSIONS / DIMENSIONS

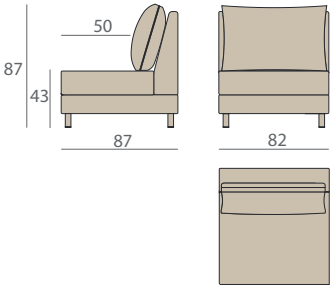

BRICK
Sofá 1 plaza sin brazos
Sofa 1 seater without arms
Canapé 1 place sans bras

Envio / shipping / expédition:
1 Caja/box/boîte:
Dim: 91x86x52 cm
Peso/weight/poids: 12 kg
Vol: 0,41 m³

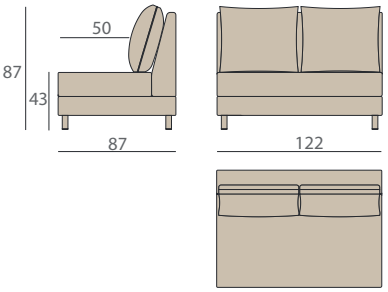

BRICK
Sofá 2 plazas sin brazos
Sofa 2 seaters without arms
Canapé 2 places sans bras

Envio / shipping / expédition:
1 Caja/box/boîte:
Dim: 126x91x52 cm
Peso/weight/poids: 29 kg
Vol: 0,60 m³

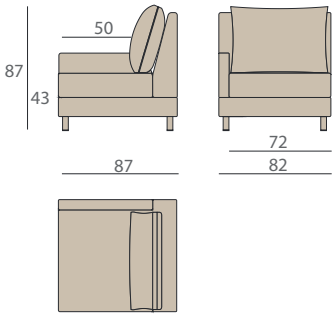

BRICK
Sofá 1 plaza brazo izquierdo
Sofa 1 seater left arm
Canapé 1 place bras gauche

Envio / shipping / expédition:
1 Caja/box/boîte:
Dim: 91x86x52 cm
Peso/weight/poids: 15 kg
Vol: 0,41 m³

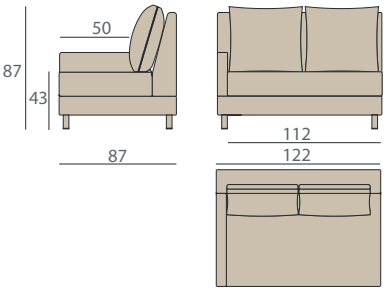

BRICK
Sofá 2 plazas brazo izquierdo
Sofa 2 seaters left arm
Canapé 2 place bras gauche

Envio / shipping / expédition:
1 Caja/box/boîte:
Dim: 126x91x52 cm
Peso/weight/poids: 32 kg
Vol: 0,60 m³

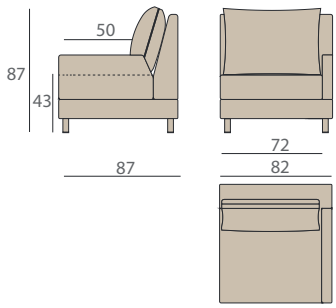

BRICK
Sofá 1 plaza brazo derecho
Sofa 1 seater right arm
Canapé 1 place bras droit

Envio / shipping / expédition:
1 Caja/box/boîte:
Dim: 91x86x52 cm
Peso/weight/poids: 15 kg
Vol: 0,41 m³

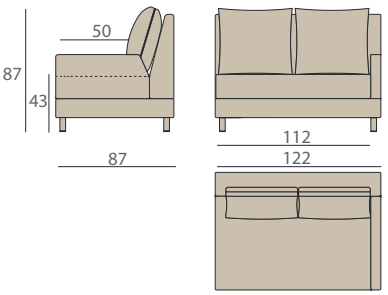

BRICK
Sofá 2 plazas brazo derecho
Sofa 2 seaters right arm
Canapé 2 places bras droit

Envio / shipping / expédition:
1 Caja/box/boîte:
Dim: 126x91x52 cm
Peso/weight/poids: 32 kg
Vol: 0,60 m³

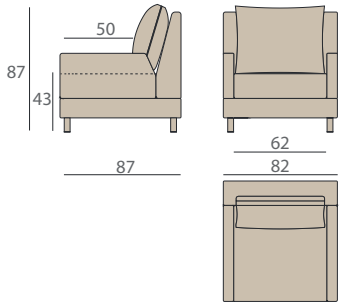

BRICK
Sillón / Armchair / Fauteuil

Envio / shipping / expédition:
Caja/box/boîte: 91x86x52 cm
Peso/weight/poids: 18 kg
Vol: 0,41 m³

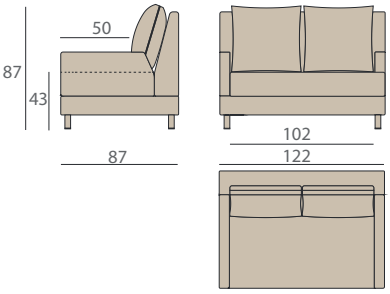

BRICK
Sofá 2 plazas
Armchair 2 seaters
Canapé 2 places

Envio / shipping / expédition:
1 Caja/box/boîte:
Dim: 126x91x52 cm
Peso/weight/poids: 35 kg
Vol: 0,60 m³

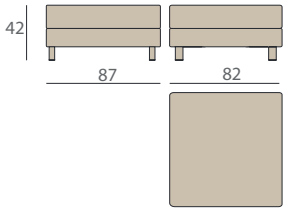

BRICK
Puf-banqueta 1 plaza
Ottoman 1 seater
Pouf 1 place

Envio / shipping / expédition:
Caja/box/boîte: 91x86x52 cm
Peso/weight/poids: 17 kg
Vol: 0,41 m³

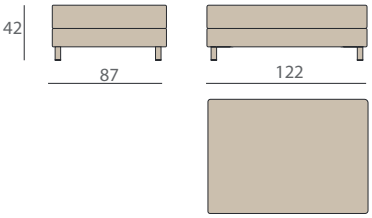

BRICK
Puf-banqueta 2 plazas
Ottoman 2 seaters
Pouf 2 places

Envio / shipping / expédition:
1 Caja/box/boîte:
Dim: 126x91x52 cm
Peso/weight/poids: 21 kg
Vol: 0,60 m³

DIMENSIONES / DIMENSIONS / DIMENSIONS

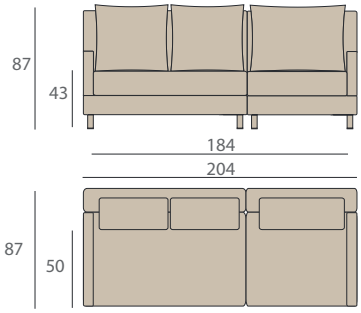

BRICK (2+1)
Sofá 3 plazas
Sofa 3 seaters
Canapé 3 places

Envio / shipping / expédition:
1 Caja/box/boîte:
Dim: 126x91x52 cm
Peso/weight/poids: 32 kg
Vol: 0,60 m³
1 Caja/box/boîte:
Dim: 91x86x52 cm
Peso/weight/poids: 15 kg
Vol: 0,41 m³

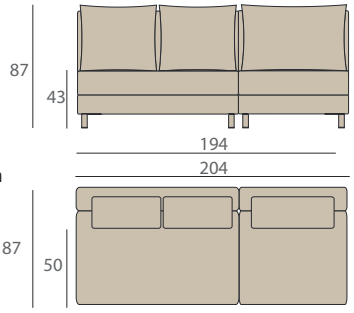

BRICK
Sofá 3 plazas sin brazos
Sofa 3 seaters without arms
Canapé 3 places sans bras

Envio / shipping / expédition:
1 Caja/box/boîte:
Dim: 126x91x52 cm
Peso/weight/poids: 29 kg
Vol: 0,60 m³
1 Caja/box/boîte:
Dim: 91x86x52 cm
Peso/weight/poids: 12 kg
Vol: 0,41 m³

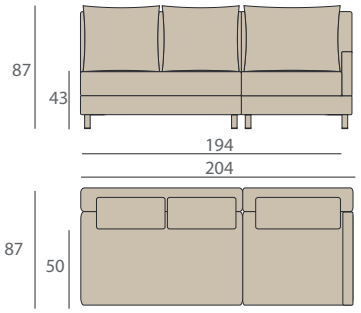

BRICK (2+1)
Sofá 3 plazas brazo derecho
Sofa 3 seaters right arm
Canapé 3 places bras droit

Envio / shipping / expédition:
1 Caja/box/boîte:
Dim: 126x91x52 cm
Peso/weight/poids: 29 kg
Vol: 0,60 m³
1 Caja/box/boîte:
Dim: 91x86x52 cm
Peso/weight/poids: 15 kg
Vol: 0,41 m³

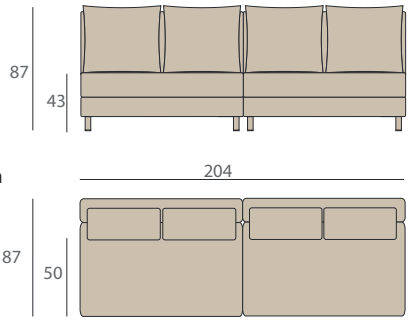

BRICK
Sofá 4 plazas sin brazos
Sofa 4 seaters without arms
Canapé 4 places sans bras

Envio / shipping / expédition:
2 Caja/box/boîte:
Dim: 126x91x52 cm
Peso/weight/poids: 29 kg
Vol: 0,60 m³

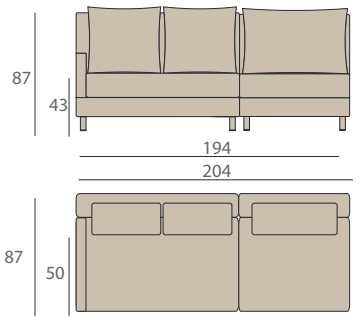

BRICK (2+1)
Sofá 3 plazas brazo izquierdo
Sofa 3 seater left arm
Canapé 3 places bras gauche

Envio / shipping / expédition:
1 Caja/box/boîte:
Dim: 126x91x52 cm
Peso/weight/poids: 32 kg
Vol: 0,60 m³
1 Caja/box/boîte:
Dim: 91x86x52 cm
Peso/weight/poids: 12 kg
Vol: 0,41 m³

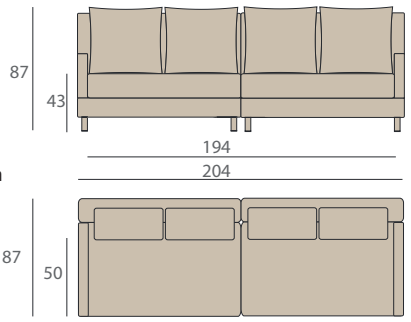

BRICK
Sofá 4 plazas
Sofa 4 seaters
Canapé 4 places

Envio / shipping / expédition:
2 Caja/box/boîte:
Dim: 126x91x52 cm
Peso/weight/poids: 32 kg
Vol: 0,60 m³

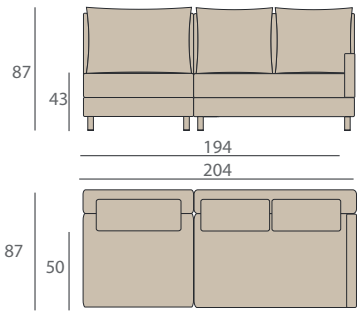

BRICK (1+2)
Sofá 3 plazas brazo derecho
Sofa 3 seaters right arm
Canapé 3 places bras droit

Envio / shipping / expédition:
1 Caja/box/boîte:
Dim: 126x91x52 cm
Peso/weight/poids: 32 kg
Vol: 0,60 m³
1 Caja/box/boîte:
Dim: 91x86x52 cm
Peso/weight/poids: 12 kg
Vol: 0,41 m³

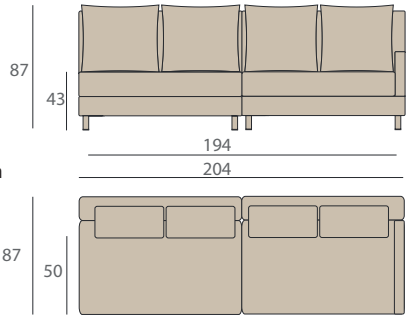

BRICK
Sofá 4 plazas brazo derecho
Sofa 4 seaters right arm
Canapé 4 places bras droit

Envio / shipping / expédition:
2 Caja/box/boîte:
Dim: 126x91x52 cm
Peso/weight/poids: 32 kg
Vol: 0,60 m³

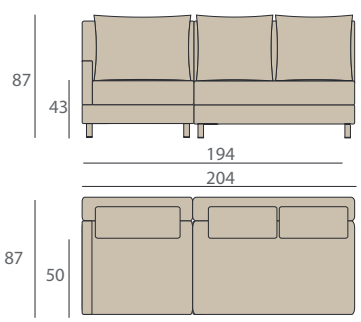

BRICK (1+2)
Sofá 3 plazas brazo izquierdo
Sofa 3 seaters left arm
Canapé 3 places bras gauche

Envio / shipping / expédition:
1 Caja/box/boîte:
Dim: 126x91x52 cm
Peso/weight/poids: 29 kg
Vol: 0,60 m³
1 Caja/box/boîte:
Dim: 91x86x52 cm
Peso/weight/poids: 15 kg
Vol: 0,41 m³

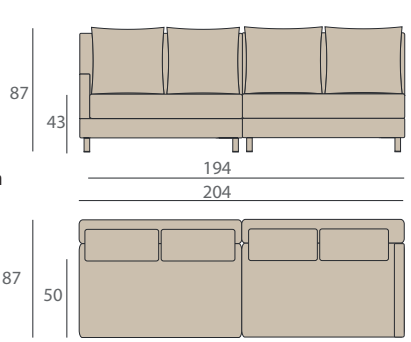

BRICK (1+2)
Sofá 3 plazas brazo izquierdo
Sofa 3 seaters left arm
Canapé 3 places bras gauche

Envio / shipping / expédition:
2 Caja/box/boîte:
Dim: 126x91x52 cm
Peso/weight/poids: 32 kg
Vol: 0,60 m³

CIRCO

by Miguelangel Muñoz / Of arquitectura

CIRCO es un programa construido desde un bloque de asiento, con una medida única, al que le adosamos brazos y respaldos curvos, para conseguir piezas muy acogedoras y confortables.

La dimensiones particulares del elemento lo convierten en un sofá muy versátil. Individualmente puede ser utilizado por una o incluso dos personas, con la comodidad garantizada. Si se unen varios módulos, se consiguen sofás de aspecto imponente.

Sillón

Sofá 1 plaza brazo izquierdo

Sofá 1 plaza brazo derecho

Sofá 1 plaza sin brazos

Puf

Sillón

CIRCO modular

Un sistema muy sencillo: elige el numero de asientos, decide donde quieres poner brazos y completa la composición con algún elemento de puf para formar un sofá impresionante.

Sofá 3 plazas

Sofá 2 plazas. Parte trasera

Sillón / Puf

Sofá 2 plazas

DIMENSIONES / DIMENSIONS / DIMENSIONS

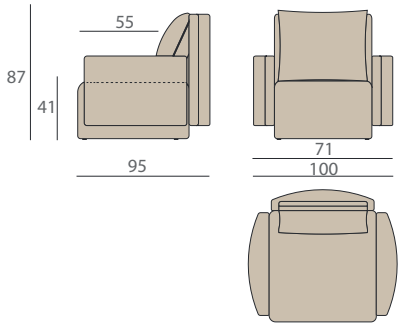

CIRCO
Sillón / Armchair / Fauteuil

Envio / shipping / expédition:
Caja/box/boîte: 126x86x52 cm
Peso/weight/poids: 33 kg
Vol: 0,60 m³

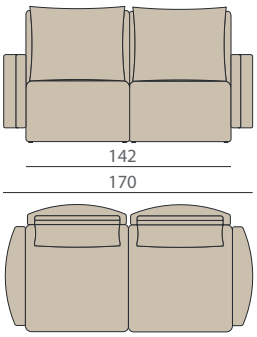

CIRCO
Sofá 2 plazas
Sofa 2 seaters
Canapé 2 places

Envio / shipping / expédition:
2 Caja/box/boîte: 126x86x52 cm
Peso/weight/poids: 29 kg
Vol: 0,60 m³

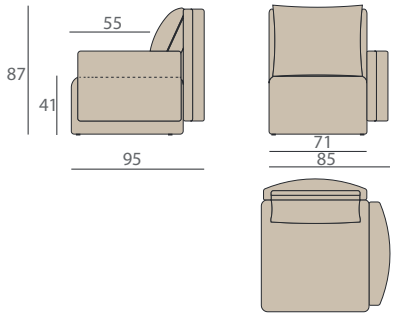

CIRCO
Sofá 1 plaza brazo derecho
Sofa 1 seater right arm
Canapé 1 place bras droit

Envio / shipping / expédition:
Caja/box/boîte: 126x86x52 cm
Peso/weight/poids: 29 kg
Vol: 0,60 m³

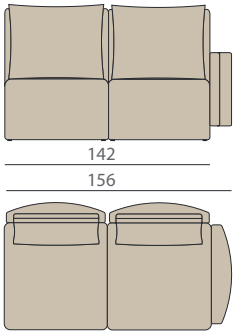

CIRCO
Sofá 2 plazas brazo derecho
Sofa 2 seaters right arm
Canapé 2 places bras droit

Envio / shipping / expédition:
1 Caja/box/boîte: 126x86x52 cm
Peso/weight/poids: 29 kg
Vol: 0,60 m³

1 Caja/box/boîte: 91x86x52 cm
Peso/weight/poids: 25 kg
Vol: 0,41 m³

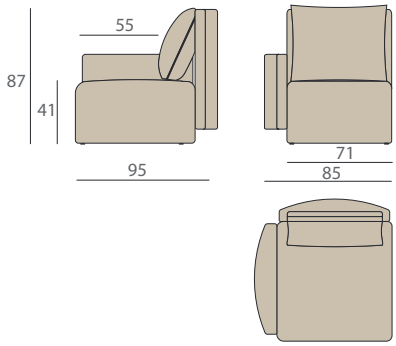

CIRCO
Sofá 1 plaza brazo izquierdo
Sofa 1 seater left arm
Canapé 1 place bras gauche

Envio / shipping / expédition:
Caja/box/boîte: 126x86x52 cm
Peso/weight/poids: 29 kg
Vol: 0,60 m³

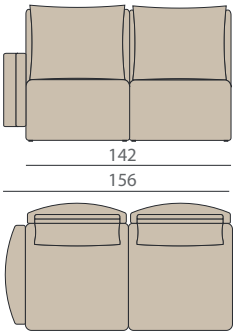

CIRCO
Sofá 2 plazas brazo izquierdo
Sofa 2 seaters left arm
Canapé 2 places bras gauche

Envio / shipping / expédition:
1 Caja/box/boîte: 126x86x52 cm
Peso/weight/poids: 29 kg
Vol: 0,60 m³

1 Caja/box/boîte: 91x86x52 cm
Peso/weight/poids: 25 kg
Vol: 0,41 m³

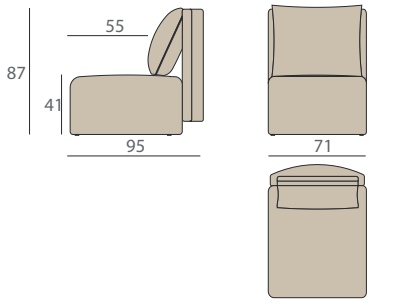

CIRCO
Sofá 1 plaza sin brazos
Sofa 1 seater without arms
Canapé 1 place sans bras

Envio / shipping / expédition:
Caja/box/boîte: 91x86x52 cm
Peso/weight/poids: 25 kg
Vol: 0,41 m³

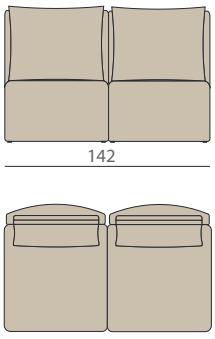

CIRCO
Sofá 2 plazas sin brazos
Sofa 2 seaters without arms
Canapé 2 places sans bras

Envio / shipping / expédition:
2 Caja/box/boîte: 91x86x52 cm
Peso/weight/poids: 25 kg
Vol: 0,41 m³

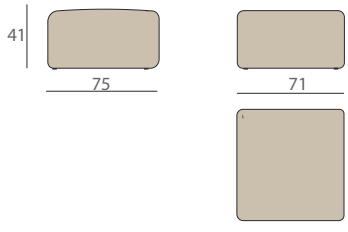

CIRCO
Puf-banqueta
Ottoman
Pouf

Envio / shipping / expédition:
Caja/box/boîte: 91x86x52 cm
Peso/weight/poids: 17 kg
Vol: 0,41 m³

DIMENSIONES / DIMENSIONS / DIMENSIONS

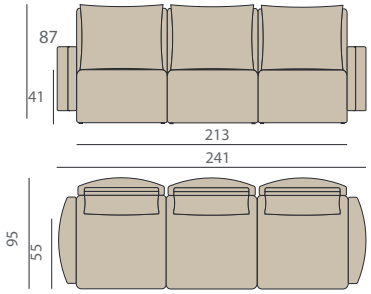

CIRCO
Sofá 3 plazas
Sofa 3 seaters
Canapé 3 places

Envio / shipping / expédition:

2 Caja/box/boîte:	126x86x52 cm
Peso/weight/poids:	29 kg
Vol:	0,60 m³
1 Caja/box/boîte:	91x86x52 cm
Peso/weight/poids:	25 kg
Vol:	0,41 m³

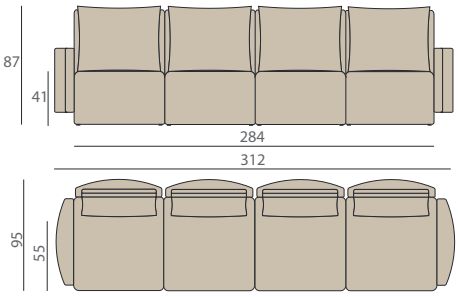

CIRCO
Sofá 4 plazas
Sofa 4 seaters
Canapé 4 places

Envio / shipping / expédition:

2 Caja/box/boîte:	126x86x52 cm
Peso/weight/poids:	29 kg
Vol:	0,60 m³
2 Caja/box/boîte:	91x86x52 cm
Peso/weight/poids:	25 kg
Vol:	0,41 m³

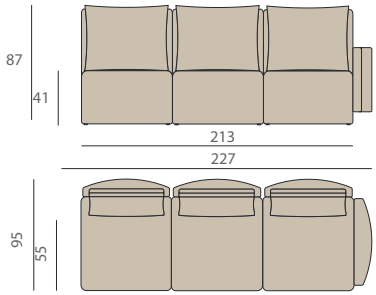

CIRCO
Sofá 3 plazas brazo derecho
Sofa 3 seaters right arm
Canapé 3 places bras droit

Envio / shipping / expédition:

1 Caja/box/boîte:	126x86x52 cm
Peso/weight/poids:	29 kg
Vol:	0,60 m³
2 Caja/box/boîte:	91x86x52 cm
Peso/weight/poids:	25 kg
Vol:	0,41 m³

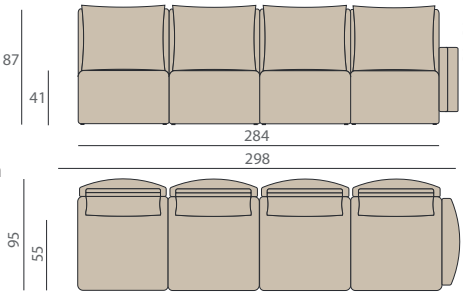

CIRCO
Sofá 4 plazas brazo derecho
Sofa 4 seaters right arm
Canapé 4 places bras droit

Envio / shipping / expédition:

1 Caja/box/boîte:	126x86x52 cm
Peso/weight/poids:	29 kg
Vol:	0,60 m³
3 Caja/box/boîte:	91x86x52 cm
Peso/weight/poids:	25 kg
Vol:	0,41 m³

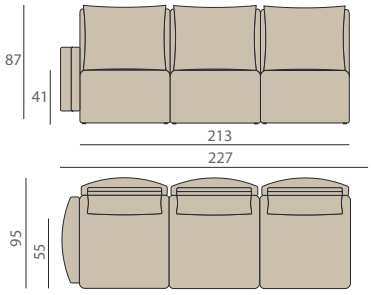

CIRCO
Sofá 3 plazas brazo izquierdo
Sofa 3 seaters left arm
Canapé 2 places bras gauche

Envio / shipping / expédition:

1 Caja/box/boîte:	126x86x52 cm
Peso/weight/poids:	29 kg
Vol:	0,60 m³
2 Caja/box/boîte:	91x86x52 cm
Peso/weight/poids:	25 kg
Vol:	0,41 m³

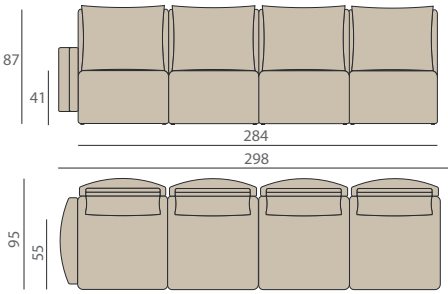

CIRCO
Sofá 4 plazas brazo izquierdo
Sofa 4 seaters left arm
Canapé 4 places bras gauche

Envio / shipping / expédition:

1 Caja/box/boîte:	126x86x52 cm
Peso/weight/poids:	29 kg
Vol:	0,60 m³
3 Caja/box/boîte:	91x86x52 cm
Peso/weight/poids:	25 kg
Vol:	0,41 m³

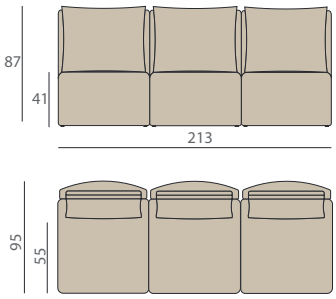

CIRCO
Sofá 3 plazas sin brazos
Sofa 3 seaters without arm
Canapé 3 places sans bras

Envio / shipping / expédition:

3 Caja/box/boîte:	91x86x52 cm
Peso/weight/poids:	25 kg
Vol:	0,41 m³

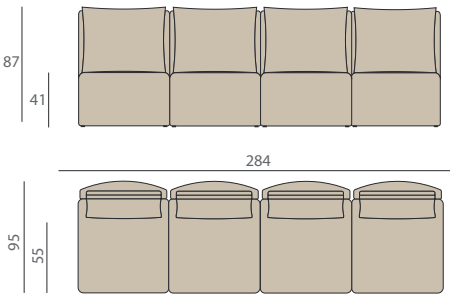

CIRCO
Sofá 4 plazas sin brazos
Sofa 4 seaters without arms
Canapé 4 places sans bras

Envio / shipping / expédition:

4 Caja/box/boîte:	91x86x52 cm
Peso/weight/poids:	25 kg
Vol:	0,41 m³

KANGA + esas2

by TALLER DESIGN / Miguelangel Muñoz

Sillón **KANGA**
Mesas **ESAS2**

KANGA es un diseño de TALLER DESIGN que interpreta el sillón Kangaroo de 1956 de Pierre Jeanneret.

Una pieza que sigue desprendiendo modernidad y simplicidad. La calidad de la madera maciza de sapelly y nuestra selección de tejidos lo convierten en un objeto de deseo para los amantes del interiorismo y la arquitectura.

Con lo tejidos adecuados, es un diseño válido para el uso **OUTDOOR.**

ESAS2 son dos mesas, con dos acabados (madera de iroko o mármol) y dos medidas. El pie es de acero lacado. Imprescindibles.

sillón + sofá BRICK de 4 plazas

KANGA modular

Los costados planos y perpendiculares al frente nos permiten asociar varios KANGA para formar un sofá de las dimensiones que se quiera. El resultado es una imagen rotunda de modernidad.

Sofá de 3 plazas

KANGA BUTACA

Una butaca es un «*Asiento con brazos y respaldo, semejante a un sillón pero generalmente menos voluminoso*«, y eso hemos hecho. Al sillón Kanga le hemos añadido brazos, le hemos reducido la anchura y le hemos incorporado un respaldo. El resultado es una butaca que nos tiene enamorados.

La altura del respaldo puede cambiarse, para acomodarse a la altura del usuario. Como todo lo que hacemos, la variación de altura se realiza sin mecanismo, de manera elemental.

Con los tejidos adecuados, es un diseño válido para su uso **OUTDOOR.**

SOFA KANGA una plaza

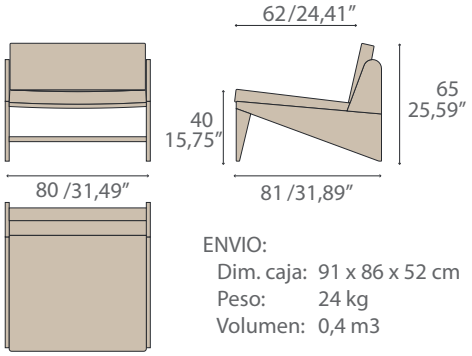

ENVIO:
Dim. caja: 91 x 86 x 52 cm
Peso: 24 kg
Volumen: 0,4 m3

SOFÁ KANGA dos plazas

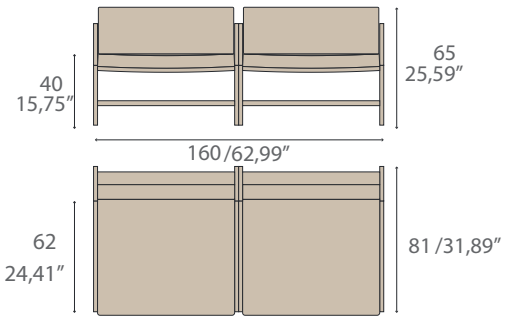

BUTACA KANGA

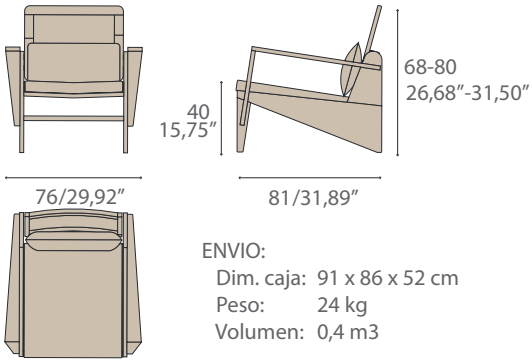

ENVIO:
Dim. caja: 91 x 86 x 52 cm
Peso: 24 kg
Volumen: 0,4 m3

SOFÁ KANGA tres plazas

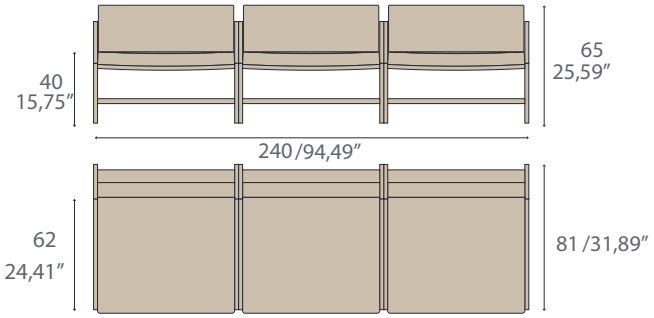

SOFÁ KANGA cuatro plazas

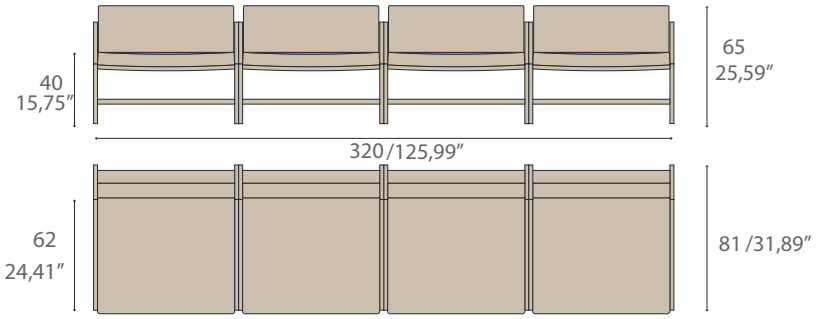

PILOU

by Miguelangel Muñoz / Of arquitectura

PILOU es el sofá más esencial de nuestra colección. Lo concebimos como un respaldo, con forma de almohada, que flota, casi sin tocarlo, sobre el asiento cúbico. Su diseño ya nos habla de su máximo confort, incluso antes de probarlo. El respaldo lo construimos con un almohadón de grandes dimensiones y una estructura de acero, que le aporta flexibilidad y resistencia. Como todos nuestro modelos, PILOU es un sofá desenfundable y desmontable, para que puedas cambiar el tapizado o lavarlo cada vez que quieras.

Son módulos de única dimensión, 75 cm. sin brazos, que pueden combinarse a otros para conseguir sofás de dimensiones mayores.

PILOU modular

Sofá de 3 plazas

La agrupación de Sillones PILOU y la combinación con el puf ofrecen posibilidades muy interesantes, tanto en el espacio doméstico como en zonas públicas. El resultado es un sofá de aspecto imponente, manteniendo la ligereza del concepto individual.

Los módulos se unen mediante un anclaje oculto. En cualquier momento puede modificarse la posición entres ellos, ofreciendo una flexibilidad enorme.

Como todos nuestros diseños, son modulos desenfundables, con la posibilidad de adquirir fundas a lo largo del tiempo, ampliando las posibilidades estéticas y alargando la vida útil del sofá.

SILLÓN PILOU

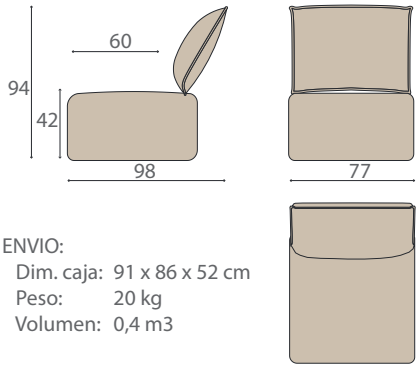

ENVIO:
Dim. caja: 91 x 86 x 52 cm
Peso: 20 kg
Volumen: 0,4 m3

SOFA PILOU dos plazas

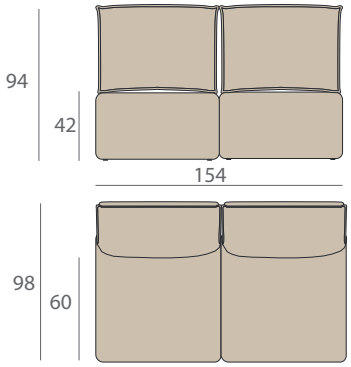

ENVIO:

2 cajas de:
Dim. caja: 91 x 86 x 52 cm
Peso: 20 kg
Volumen: 0,4 m3

PUF BANQUETA PILOU

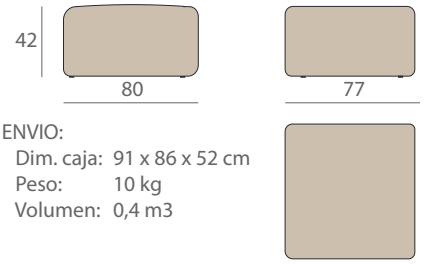

ENVIO:
Dim. caja: 91 x 86 x 52 cm
Peso: 10 kg
Volumen: 0,4 m3

SOFA PILOU tres plazas

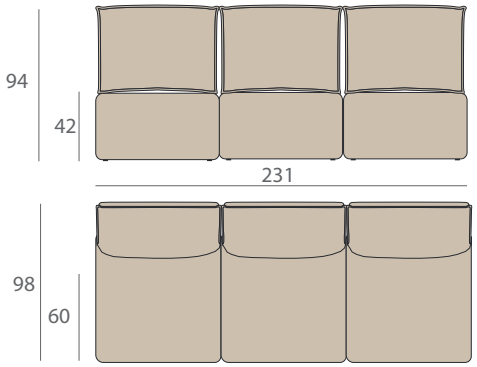

ENVIO:

3 cajas de:
Dim. caja: 91 x 86 x 52 cm
Peso: 20 kg
Volumen: 0,4 m3

SOFA PILOU cuatro plazas

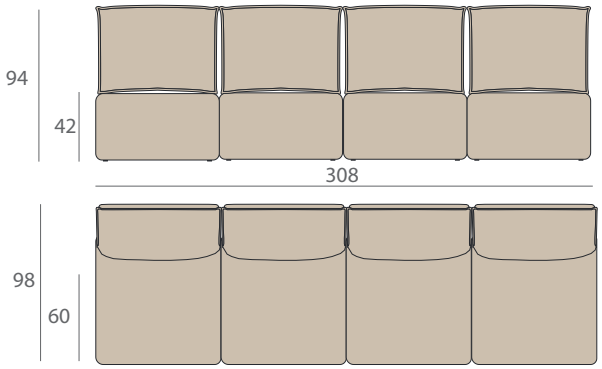

ENVIO:

4 cajas de:
Dim. caja: 91 x 86 x 52 cm
Peso: 20 kg
Volumen: 0,4 m3

ROLER

by Miguelangel Muñoz / Of arquitectura

En el sofá ROLER buscamos un bloque cúbico y sólido para la base sobre la que colocar un respaldo ligero y flexible. Para esto, en el respaldo hemos utilizado una varilla de acero donde sujetamos los cilindros que también pueden acomodarse a la manera de sentarse del usuario.

Son módulos de única dimensión, 75 cm. sin brazos, que pueden combinarse para conseguir sofás de dimensiones mayores.

ROLER modular

Sofá 4 plazas + puf

La agrupación de Sillones ROLER y la combinación con el puf ofrecen posibilidades muy interesantes, tanto en el espacio doméstico como en zonas públicas. Es un resultado muy rico, con mucha personalidad.

Los módulos se unen mediante un anclaje oculto. En cualquier momento puede modificarse la posición relativa entre ellos, ofreciendo una flexibilidad enorme.

Como todos nuestros diseños, son módulos desenfundables, con la posibilidad de adquirir fundas a lo largo del tiempo, ampliando las posibilidades estéticas y alargando la vida útil del sofá.

Sofá 3 plazas

ROLER printemps

En SITSOFA manejamos varios tipos de tejidos: Los tejidos básicos y los tejidos de editor. En los primeros, encuentras diseños lisos sobre varias texturas. Para los tejidos de editor, hemos creado **Roler Printemps**, donde encontrarás el sillón tapizado con telas con particularidades especiales respecto al diseño o funcionalidad.

Además aquí encontrarás las novedades que vayamos incorporando en la web.

Son los **ROLER** con los tapizados más especiales de cada temporada.

DIMENSIONES / DIMENSIONS / DIMENSIONS

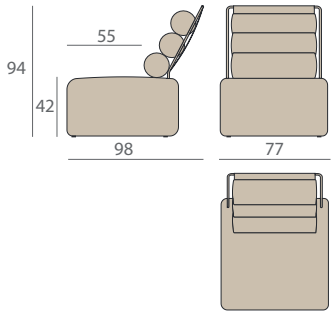

ROLER
Sillón / Armchair / Fauteuil

Envio / shipping / expédition:
1 Caja/box/boîte: 91x86x52 cm
Peso/weight/poids: 20 kg
Vol: 0,50 m³

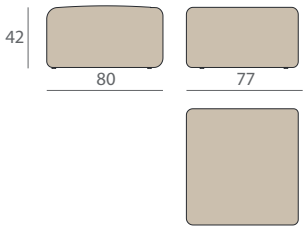

ROLER
Puf / Otoman / Pouf

Envio / shipping / expédition:
1Caja/box/boîte:
Dim: 91x86x52 cm
Peso/weight/poids: 10 kg
Vol: 0,41 m³

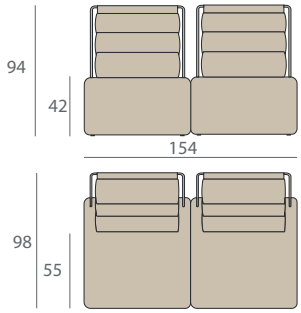

ROLER
Sofá 2 plazas
Sofa 2 seaters
Canapé 2 places

Envio / shipping / expédition:
2 Caja/box/boîte:
Dim: 91x86x52 cm
Peso/weight/poids: 10 kg
Vol: 0,41 m³

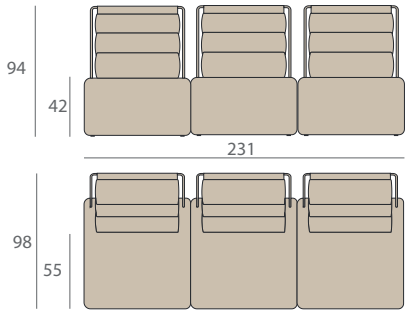

ROLER
Sofá 3 plazas
Sofa 3 seaters
Canapé 3 places

Envio / shipping / expédition:
3 Caja/box/boîte:
Dim: 91x86x52 cm
Peso/weight/poids: 10 kg
Vol: 0,41 m³

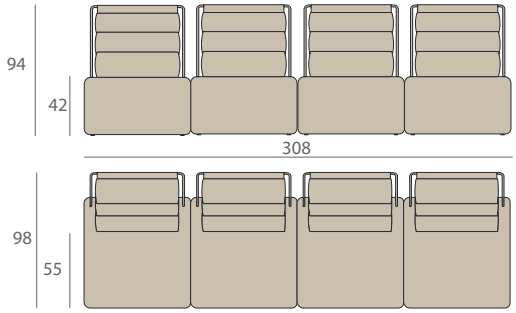

ROLER
Sofá 4 plazas
Sofa 4 seaters
Canapé 4 places

Envio / shipping / expédition:
4 Caja/box/boîte:
Dim: 91x86x52 cm
Peso/weight/poids: 10 kg
Vol: 0,41 m³

SUGAR

by Miguelangel Muñoz / Of arquitectura

SUGAR pretende ser un diseño minimalista, y esencial, pero a la vez lleno de matices y gestos. Solo dos piezas, un asiento y un respaldo, son suficientes para formar este sofá, con un montaje absolutamente elemental.

El programa lo componen dos medidas: 125 cm y 65 cm, que pueden combinarse para conseguir asientos de mayores dimensiones.

Si necesitas una cama auxiliar, solo tienes que unir un sofá de cada medida y quitar el respaldo. Tendrás una cama de 190x85 muy cómoda.

Sofá 2 plazas

Sillón

Puf 1 plaza

Puf 2 plazas

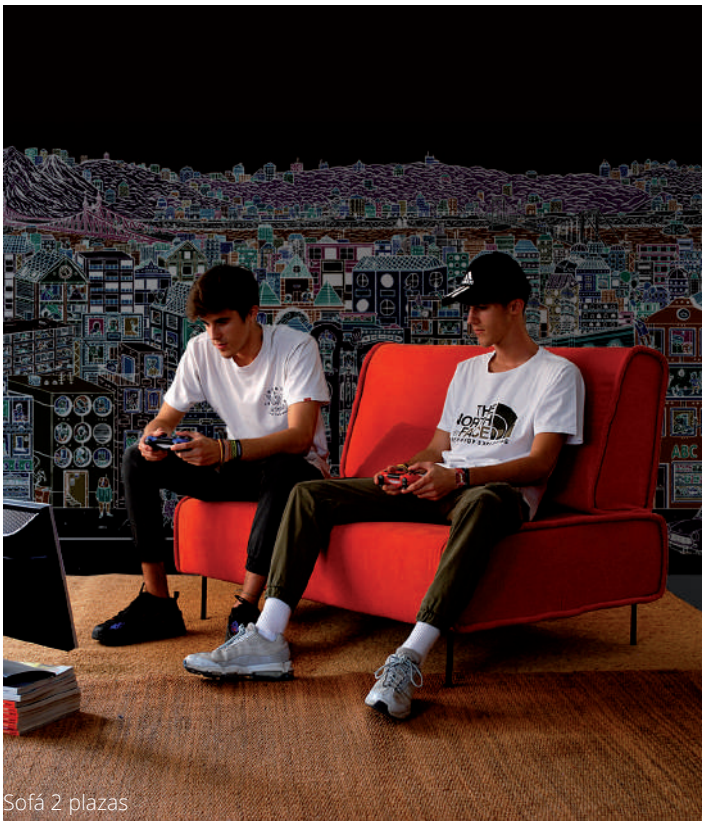

Sofá 2 plazas

Sillón

Sofá 4 plazas

SUGAR modular

Sofá de 4 plazas + puf

Con los 4 elementos del modelo **SUGAR** puedes componer el sofá que necesites. Con el anclaje de unión oculto, los módulos pueden unirse en cualquier dirección, o utilizarlos por separado cuando se quiera. Un sofá muy ligero que ofrece versatilidad y flexibilidad.

Sofá de 3 plazas

SUGAR PLUS

Además de las telas lisas, que son la base de nuestros productos, a veces encontramos telas con las que nos apetece vestir a nuestro SUGAR. Todas esas telas especiales la encontrarás en el grupo **SUGAR PLUS.**

Es el sitio para nuestros caprichos estéticos y las novedades en tejidos de cada temporada.

DIMENSIONES / DIMENSIONS / DIMENSIONS

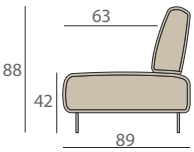

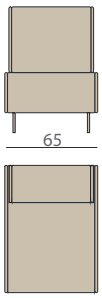

SUGAR
Sillón / Armchair / Fauteuil

Envio / shipping / expédition:
1 Caja/box/boîte:
Dim: 91x86x52 cm
Peso/weight/poids: 15 kg
Vol: 0,41 m³

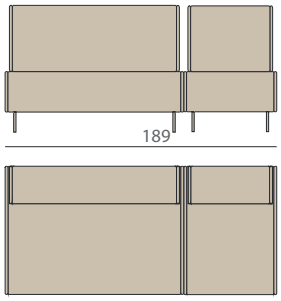

SUGAR
Sofá 3 plazas
Sofa 3 seater
Canapé 3 places

Envio / shipping / expédition:
1 Caja/box/boîte:
Dim: 91x86x52 cm
Peso/weight/poids: 15 kg
Vol: 0,41 m³

1Caja/box/boîte: 126x86x52 cm
Peso/weight/poids: 24 kg
Vol: 0,60 m³

PUF BANQUETA SUGAR una plaza

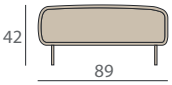

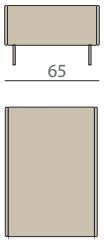

CIRCO
Puf-banqueta 1 plaza
Ottoman 1 seater
Pouf 1 place

Envio / shipping / expédition:
1 Caja/box/boîte:
Dim: 91x86x52 cm
Peso/weight/poids: 13 kg
Vol: 0,41 m³

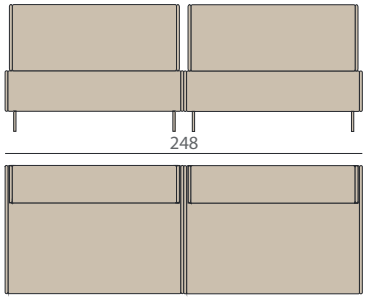

SUGAR
Sofá 4 plazas
Sofa 4 seaters
Canapé 4 places

Envio / shipping / expédition:
2 Caja/box/boîte: 126x86x52 cm
Peso/weight/poids: 24 kg
Vol: 0,60 m³

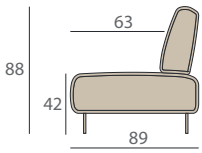

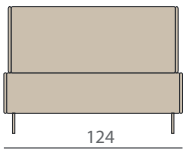

SUGAR
Sofá 2 plazas
Sofa 2 seaters
Canapé 2 places

Envio / shipping / expédition:
1 Caja/box/boîte: 126x86x52 cm
Peso/weight/poids: 24 kg
Vol: 0,60 m³

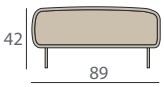

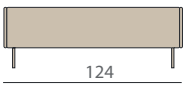

SUGAR
Puf-banqueta 2 plaza
Ottoman 2 seaters
Pouf 2 place

Envio / shipping / expédition:
1 Caja/box/boîte: 126x86x52 cm
Peso/weight/poids: 19 kg
Vol: 0,60 m³

SUNNY

by Miguelangel Muñoz / Of arquitectura

Sillón

Sillón sin brazo

Hemos diseñado un sofá que da soluciones a situaciones muy diversas porque tiene la capacidad de evolucionar a lo largo de su vida.

Además, queríamos que cada parte del sofá se mostrase independiente dentro del conjunto y pudiera manipularse de forma autónoma: El asiento es un bloque compacto, con una comodidad máxima, donde anclamos las estructuras de brazos y respaldo.

Es un sofá que puede utilizarse con el tapizado en el brazo o sin él, e incluso pueden desmontarse con gran facilidad, consiguiéndose imágenes del producto muy diferentes.

Por su forma de enfundado, es un sofá pensado para el uso **OUTDOOR.**

Sillón

SUNNY

Sofá 2 plazas

Sofá 2 plazas

Sofá 2 plazas sin brazos

Sofá 2 plazas sin brazos

SUNNY modular

Módulo individual sin brazo

Módulo individual con 1 brazo

Módulo doble con 1 brazo

Módulo doble sin brazo

Sofá 5 plazas

SUNNY black

Además de las telas lisas, que son la base de nuestras colecciones, a veces encontramos telas con las que nos apetece vestir a nuestros sofás.

En este caso, un tejido de Fibre Guard, del grupo Lamadrid, nos parece perfecto para este modelo. El color gris nos gusta, especialmente pensando en interiores y exteriores neutros y minimalistas.

Es el sitio para nuestros caprichos estéticos y las novedades de temporada.

SOFÁ SUNNY una plaza sin brazo

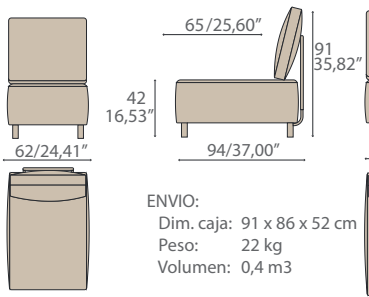

ENVIO:
Dim. caja: 91 x 86 x 52 cm
Peso: 22 kg
Volumen: 0,4 m3

SOFÁ SUNNY dos plazas sin brazo

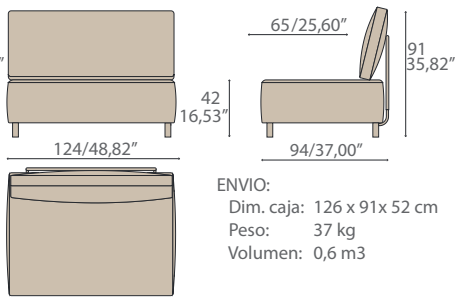

ENVIO:
Dim. caja: 126 x 91x 52 cm
Peso: 37 kg
Volumen: 0,6 m3

SOFÁ SUNNY 3 plazas

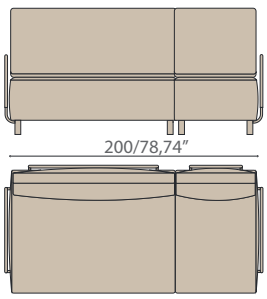

ENVIO:
1 caja de :
Dim. caja: 126 x 91x 52 cm
Peso: 40 kg
Volumen: 0,6 m3

1 caja de:
Dim. caja: 91 x 86 x 52 cm
Peso: 25 kg
Volumen: 0,4 m3

SOFÁ BRICK una plaza brazo izquierdo

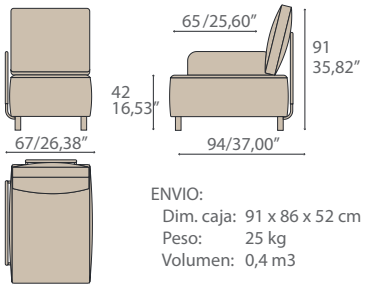

ENVIO:
Dim. caja: 91 x 86 x 52 cm
Peso: 25 kg
Volumen: 0,4 m3

SOFÁ SUNNY dos plazas un brazo izquierdo

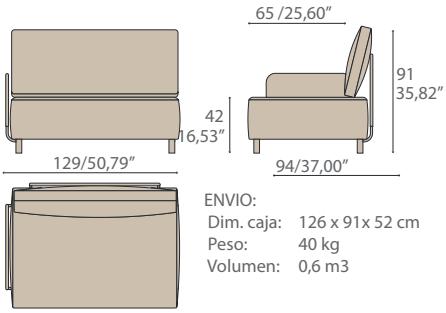

ENVIO:
Dim. caja: 126 x 91x 52 cm
Peso: 40 kg
Volumen: 0,6 m3

SOFÁ SUNNY 3 plazas sin brazos

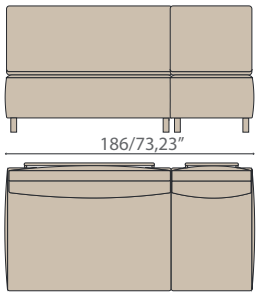

ENVIO:

1 caja de:
Dim. caja: 126 x 91x 52 cm
Peso: 37 kg
Volumen: 0,6 m3
1 caja de:
Dim. caja: 91 x 86 x 52 cm
Peso: 22 kg
Volumen: 0,4 m3

SOFÁ SUNNY una plaza brazo derecho

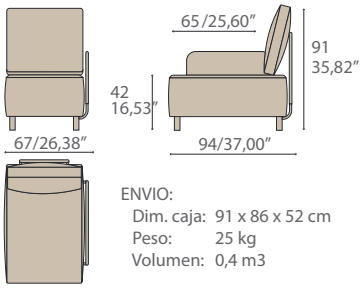

ENVIO:
Dim. caja: 91 x 86 x 52 cm
Peso: 25 kg
Volumen: 0,4 m3

SOFÁ SUNNY dos plazas un brazo derecho

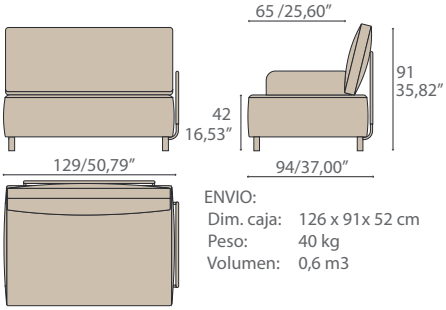

ENVIO:
Dim. caja: 126 x 91x 52 cm
Peso: 40 kg
Volumen: 0,6 m3

SOFÁ SUNNY 4 plazas

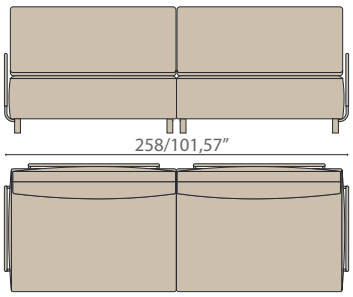

ENVIO:

2 cajas de tamaño:
Dim. caja: 126 x 91x 52 cm
Peso: 40 kg
Volumen: 0,6 m3

SILLÓN SUNNY

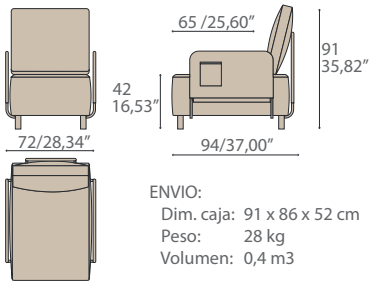

ENVIO:
Dim. caja: 91 x 86 x 52 cm
Peso: 28 kg
Volumen: 0,4 m3

SOFÁ SUNNY dos plazas

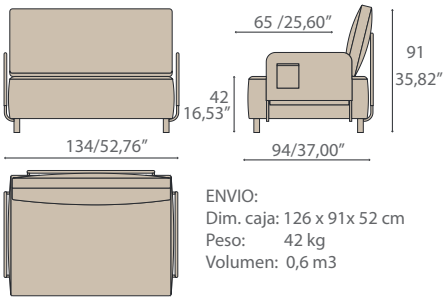

ENVIO:
Dim. caja: 126 x 91x 52 cm
Peso: 42 kg
Volumen: 0,6 m3

SOFÁ SUNNY 4 plazas sin brazos

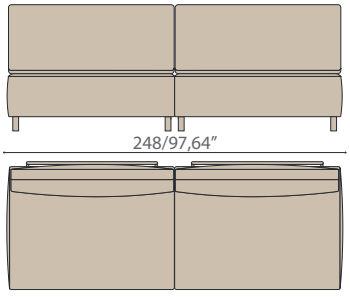

ENVIO:

2 cajas de tamaño:
Dim. caja: 126 x 91x 52 cm
Peso: 37 kg
Volumen: 0,6 m3

PUF-BANQUETA SUNNY una plaza

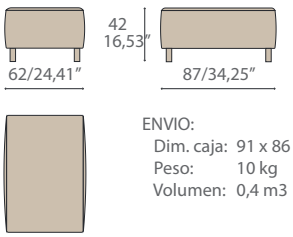

ENVIO:
Dim. caja: 91 x 86 x 52 cm
Peso: 10 kg
Volumen: 0,4 m3

PUF BANQUETA SUNNY dos plazas

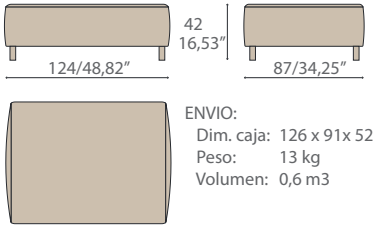

ENVIO:
Dim. caja: 126 x 91x 52 cm
Peso: 13 kg
Volumen: 0,6 m3

TOKYO

by Miguelangel Muñoz / Of arquitectura

TOKYO ofrece una imagen suave y tranquila gracias a las líneas redondeadas de los brazos y el respaldo. Además quedan adosados, flotando, respecto a la base, lo que aporta ligereza a la percepción general del sofá. Con los brazos y respaldo tan finos, conseguimos tener un máximo espacio libre de sentada.

El montaje se realiza sin necesidad de herramientas de una forma muy sencilla.

Como toda la colección, cada parte se tapiza con una funda cerrada mediante cremallera y se desmonta rápidamente sin necesidad de herramientas.

Sillón

Sofá 1 plaza brazo izquierdo

Sofá 1 plaza brazo derecho

Sofá 1 plaza sin brazos

puf 1 plaza

Sillon

TOKYO

by Miguelangel Muñoz / Of arquitectura

Sofá 2 plazas

Sofá 2 plazas brazo izquierdo

Sofá 2 plazas brazo derecho

Puf 2 plazas

Sofá 2 plazas sin brazos

Sofá 2 plazas brazo derecho

Sofá 2 plazas sin brazos

Sofá 2 plazas

TOKYO modular

¿Cómo es el sofá que necesitas?. Con **TOKYO**, a partir de las dos medidas disponibles, podemos componer un enorme número de combinaciones. Con brazo o sin él, con puf, sin limite en el número de plazas,...

¿Un sofá cama?. Si precisas una cama auxiliar, solo tienes que unir un sofá de cada medida para tener una cama de 195x85 muy cómoda. Podrás quitar los brazos y los respaldo de una forma muy sencilla. Es una solución alternativa a las convencionales, sin mecanismos, sin pesos excesivos, y completamente desenfundable.

Cuando necesites trasladarte, desmonta tu sofá, sin herramientas, y llévatelo contigo.

Sofá 4 plazas

Sofá 2 plazas / Puf 2 plazas

DIMENSIONES / DIMENSIONS / DIMENSIONS

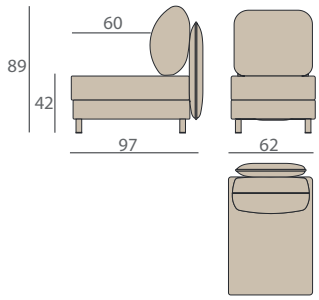

TOKYO
Sofá 1 plaza sin brazos
Sofa 1 seater without arms
Canapé 1 place sans bras

Envio / shipping / expédition:
1 Caja/box/boîte:
Dim: 91x86x52 cm
Peso/weight/poids: 18 kg
Vol: 0,41 m³

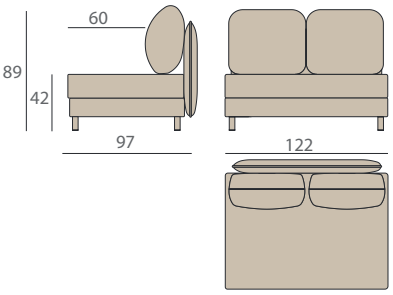

TOKYO
Sofá 2 plazas sin brazos
Sofa 2 seaters without arms
Canapé 2 places sans bras

Envio / shipping / expédition:
1 Caja/box/boîte: 126x86x52 cm
Peso/weight/poids: 33 kg
Vol: 0,60 m³

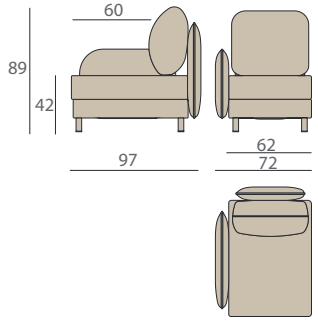

TOKYO
Sofá 1 plaza brazo izquierdo
Sofa 1 seater left arm
Canapé 1 place bras gauche

Envio / shipping / expédition:
1 Caja/box/boîte:
Dim: 91x86x52 cm
Peso/weight/poids: 23 kg
Vol: 0,41 m³

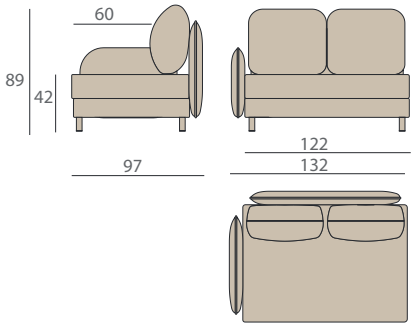

TOKYO
Sofá 2 plazas brazo izquierdo
Sofa 2 seaters left arm
Canapé 2 places bras gauche

Envio / shipping / expédition:
1 Caja/box/boîte: 126x86x52 cm
Peso/weight/poids: 37 kg
Vol: 0,60 m³

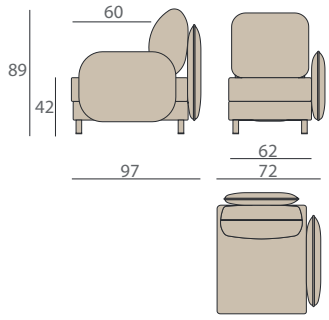

TOKYO
Sofá 1 plaza brazo derecho
Sofa 1 seater right arm
Canapé 1 place bras droit

Envio / shipping / expédition:
1 Caja/box/boîte:
Dim: 91x86x52 cm
Peso/weight/poids: 23 kg
Vol: 0,41 m³

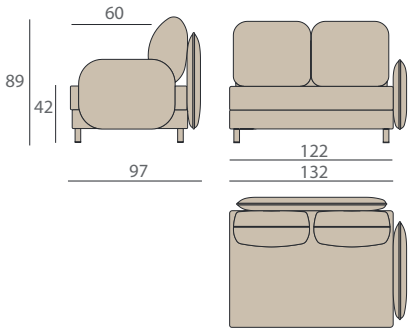

TOKYO
Sofá 2 plazas brazo derecho
Sofa 2 seaters right arm
Canapé 2 places bras droit

Envio / shipping / expédition:
1 Caja/box/boîte: 126x86x52 cm
Peso/weight/poids: 37 kg
Vol: 0,60 m³

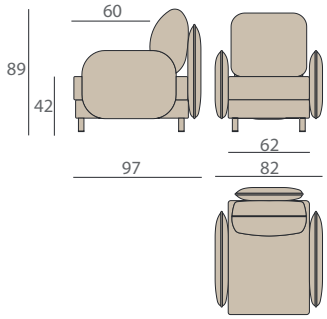

TOKYO
Sillón / Armchair / Fauteuil

Envio / shipping / expédition:
1 Caja/box/boîte: 91x86x52 cm
Peso/weight/poids: 28 kg
Vol: 0,41 m³

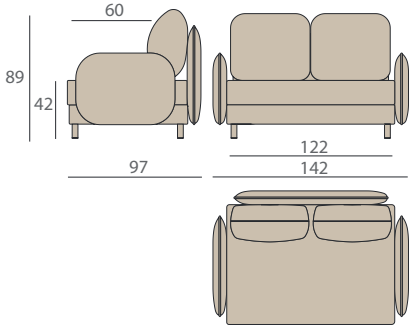

TOKYO
Sofá 2 plazas
Sofa 2 seaters
Canapé 2 places

Envio / shipping / expédition:
1 Caja/box/boîte: 126x86x52 cm
Peso/weight/poids: 42 kg
Vol: 0,60 m³

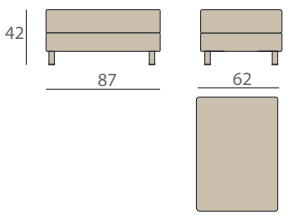

TOKYO
Puf-banqueta 1 plaza
Ottoman 1 seater
Pouf 1 place

Envio / shipping / expédition:
1 Caja/box/boîte: 91x86x52 cm
Peso/weight/poids: 12 kg
Vol: 0,41 m³

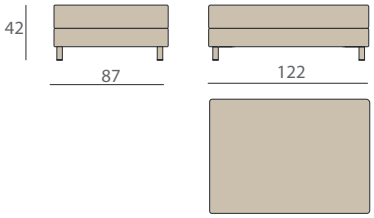

TOKYO
Puf-banqueta 2 plazas
Ottoman 2 seater
Pouf 2 places

Envio / shipping / expédition:
1 Caja/box/boîte: 91x86x52 cm
Peso/weight/poids: 21 kg
Vol: 0,41 m³

DIMENSIONES / DIMENSIONS / DIMENSIONS

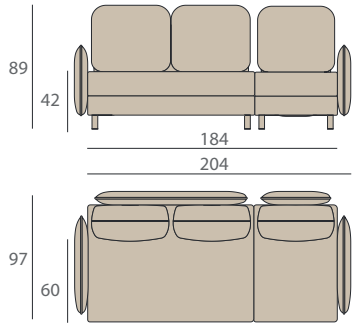

TOKYO (2+1)
Sofá 3 plazas
Sofa 3 seaters
Canapé 3 places

Envio / shipping / expédition:
1 Caja/box/boîte: 126x86x52 cm
Peso/weight/poids: 37 kg
Vol: 0,60 m³
1 Caja/box/boîte:
Dim: 91x86x52 cm
Peso/weight/poids: 23 kg
Vol: 0,41 m³

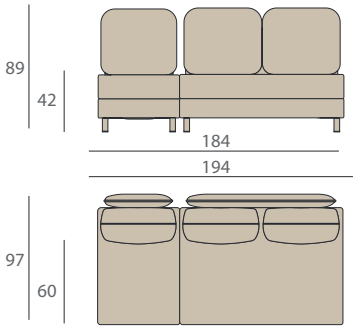

TOKYO
Sofá 3 plazas sin brazos
Sofa 3 seaters without arms
Canapé 3 places sans bras

Envio / shipping / expédition:
1 Caja/box/boîte: 126x86x52 cm
Peso/weight/poids: 33 kg
Vol: 0,60 m³
1 Caja/box/boîte:
Dim: 91x86x52 cm
Peso/weight/poids: 18 kg
Vol: 0,41 m³

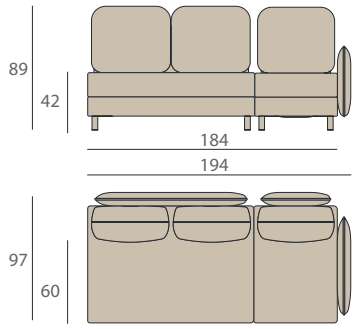

TOKYO (2+1)
Sofá 3 plazas brazo derecho
Sofa 3 seaters right arm
Canapé 3 places bras droit

Envio / shipping / expédition:
1 Caja/box/boîte: 126x86x52 cm
Peso/weight/poids: 33 kg
Vol: 0,60 m³
1 Caja/box/boîte:
Dim: 91x86x52 cm
Peso/weight/poids: 23 kg
Vol: 0,41 m³

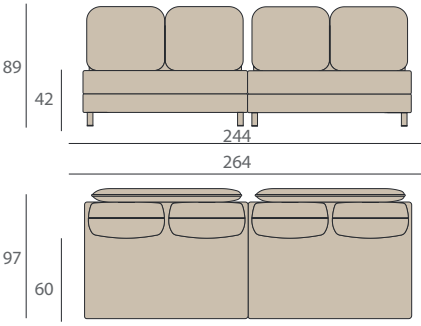

TOKYO
Sofá 4 plazas sin brazos
Sofa 4 seaters without arm
Canapé 4 places sans bras

Envio / shipping / expédition:
2 Caja/box/boîte: 126x86x52 cm
Peso/weight/poids: 33 kg
Vol: 0,60 m³

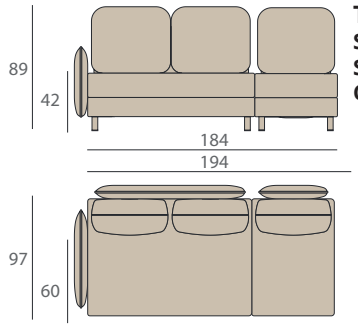

TOKYO (2+1)
Sofá 3 plazas brazo izquierdo
Sofa 3 seaters left arm
Canapé 3 places bras gauche

Envio / shipping / expédition:
1 Caja/box/boîte: 126x86x52 cm
Peso/weight/poids: 37 kg
Vol: 0,60 m³
1 Caja/box/boîte:
Dim: 91x86x52 cm
Peso/weight/poids: 18 kg
Vol: 0,41 m³

SOFA TOKYO 4 plazas con dos brazo

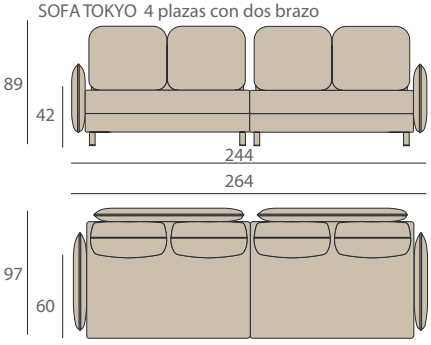

TOKYO
Sofá 4 plaza
Sofa 4 seater
Canapé 4 places

Envio / shipping / expédition:
2 Caja/box/boîte: 126x86x52 cm
Peso/weight/poids: 37 kg
Vol: 0,60 m³

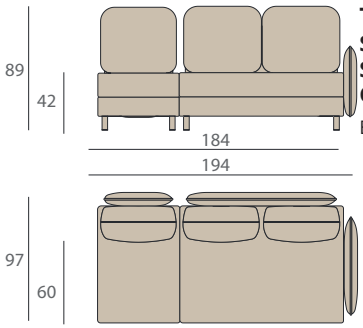

TOKYO (1+2)
Sofá 3 plazas brazo derecho
Sofa 3 seaters right arm
Canapé 3 places bras droit

Envio / shipping / expédition:
1 Caja/box/boîte: 126x86x52 cm
Peso/weight/poids: 37 kg
Vol: 0,60 m³
1 Caja/box/boîte:
Dim: 91x86x52 cm
Peso/weight/poids: 18 kg
Vol: 0,41 m³

SOFA TOKYO 4 plazas con brazo derecho

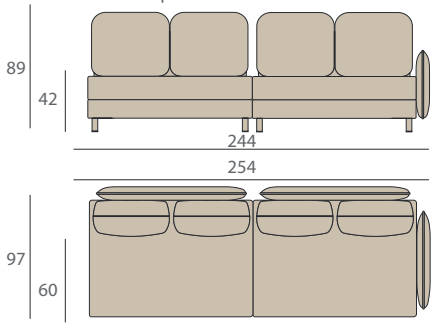

TOKYO
Sofá 4 plazas brazo derecho
Sofa 4 seaters right arm
Canapé 4 places bras droit

Envio / shipping / expédition:
2 Caja/box/boîte: 126x86x52 cm
Peso/weight/poids: 37 kg
Vol: 0,60 m³

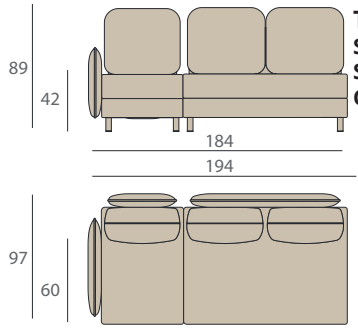

TOKYO (1+2)
Sofá 3 plazas brazo izquierdo
Sofa 3 seaters left arm
Canapé 3 places bras gauche

Envio / shipping / expédition:
1 Caja/box/boîte: 126x86x52 cm
Peso/weight/poids: 33 kg
Vol: 0,60 m³
1 Caja/box/boîte:
Dim: 91x86x52 cm
Peso/weight/poids: 23 kg
Vol: 0,41 m³

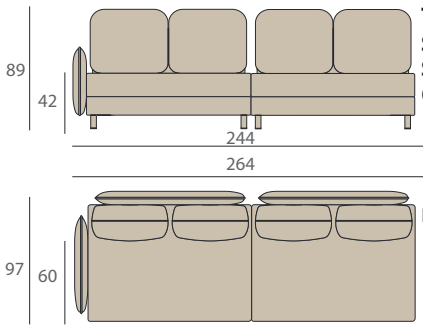

TOKYO
Sofá 4 plazas brazo izquierdo
Sofa 4 seaters left arm
Canapé 4 places bras gauche

Envio / shipping / expédition:
2 Caja/box/boîte: 126x86x52 cm
Peso/weight/poids: 37 kg
Vol: 0,60 m³

TEJIDOS

EN SITSOFA renovamos con frecuencia las telas que incorporamos a nuestra colección, de manera que la oferta se mantenga actualizada e interesante.

Como vamos seleccionando nuevos tejidos a nuestro catálogo a lo largo del año, recomendamos que se consulte la web para encontrar toda la información actualizada.

Podemos hacerte llegar una muestra de tela para que la puedas tocar y este seguro de tu elección. La puede solicitar por la web.

¿Necesitas una tela especial? ¿Quieres personalizar tu tapizado?. Dado que somos los editores de los sofás, podemos personalizar el tapizado con tejidos diferentes o incluso la posibilidad de que tú nos aporte la tela. Solo tenemos que hablar.

GRUPO BÁSICOS

El punto de partida de nuestra colección son dos tejidos lisos con diferentes estructuras y características.

AUSTIN

Tejido estructurado de tacto suave.

Composición:	100% poliéster
Resistencia abrasión:	100.000 ciclos.
Inflamibidad:	No. Test BS 5852-0 / EN 1021-1
Tacto.	Suave
SERIE DE PRECIO:	**S-1**

PETROL

FLAMINGO

BEIGE

Disponibles más colores.

ENJOY

Composición:	92% poliéster 8% nylon
Resistencia abrasión:	40.000 ciclos.
Inflamibidad:	No. Test BS 5852-0 / EN 1021-1
Taco:	Suave
Otros:	Water repellent
SERIE DE PRECIO:	**S-1**

BEIGE

ORANGE

ANTHRACITE

BROWN

GREEN

Disponibles más colores.

GRUPO EDITION

Este grupo engloba nuestra selección de algunos productos de editores textiles españoles. Cada uno presenta diseños y características técnicas diferentes y creemos que encajan en nuestros productos. En este catálogo no están recogidas todas las combinaciones posibles pero podemos tapizar cualquier modelo en cualquier tela.

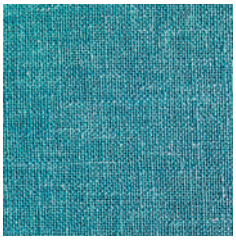

MALIBÚ 24

colección:

LINEN LOOK TEXTURE by Jover.

Disponible más colores

Tejido estructurado de muy tacto suave.

Composición:	95% pes 4% lino
Resistencia abrasión:	50.000 ciclos.
Solideza la luz (max. 8)	6
SERIE DE PRECIO:	**S-3**

MELTEMI BEIGE

colección:

in&out Meltemi Waterproof by Jover.

Disponibles más colores

Tejido impermeble para exteriores.

Composición:	100% poliéster
Resistencia abrasión:	100.000 ciclos.
Solideza la luz (max. 8)	7
SERIE DE PRECIO:	**S-2**

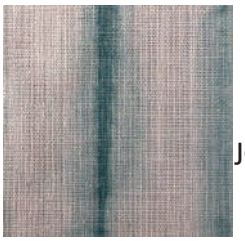

PRINTEMPS TEXTURE 24

colección:

in&out 8 Outdoors prints by Jover.

Disponibles más colores y diseños

Tejido repelente al agua y antimanchas.

Composición:	95% pes 4% lino
Resistencia abrasión:	40.000 ciclos.
Solideza la luz (max. 8)	5-6 dep. color.
SERIE DE PRECIO:	**S-2**

SIROCCO 02/45

colección:

in&out 12 SIROCCO Outdoors prints by Jover.

Disponibles más colores y diseños

Tejido repelente al agua y antimanchas.

Composición:	95% pes 4% lino
Resistencia abrasión:	40.000 ciclos.
Solideza la luz (max. 8)	4-6 dep. color.
SERIE DE PRECIO:	**S-2**

HUNTING 09

colección:

OUT by FibreGuard OUTDOOR GRUPO LAMADRID

Disponibles más colores y diseños

Tejido estructurado repelente al agua

Composición:	100% polyolefin
Resistencia abrasión:	30.000 ciclos.
Solideza la luz (max. 8)	8
Inflamibidad:	BS 5852-0
SERIE DE PRECIO:	**S-5**

HALAY 01

colección:

TRIBU by GÜELL LAMADRID

Disponibles más colores y diseños

Tejido estructurado

Composición:	75% Co 25%Li
Resistencia abrasión:	20.000 ciclos.
SERIE DE PRECIO:	**S-3**

SUMATRA 02

colección:

HERITAGE by GÜELL LAMADRID

Disponibles más colores y diseños

Tejido estructurado

Composición:	100% Co
Resistencia abrasión:	20.000 ciclos.
SERIE DE PRECIO:	**S-4**

MANIFIESTO

SITSOFA es un editor de mobiliario contemporáneo. Diseñamos y controlamos la fabricación de todos nuestros modelos. Creemos en la importancia del diseño y la economía sostenible. Por eso, hacemos, en España, sofás desenfundables, desmontables y modulares. Nos gusta el trabajo con creativos que aporten nuevas propuestas estéticas y funcionales. Nos gustan las propuestas flexibles y evolutivas. Consideramos inseparables la industria y la artesanía en el proceso de fabricación. Nos gusta el reciclado y la reutilización. Fabricamos productos modernos.

EL CATÁLOGO

En el catálogo de cada temporada recogemos los modelos y las telas disponibles. En el caso de las fundas, mantenemos la fabricación de todos modelos siempre, incluso si algún modelo, perteneciente a colecciones anteriores, ha sido descatalogado. El color de las telas pertenecientes partidas diferentes peden sufrir ligeros cambios de tonalidad.

EL TRABAJO CON ARQUITECTOS e INTERIORISTAS

SITSOFA ha sido creado por arquitectos e interioristas en constante búsqueda de nuevas soluciones para el hábitat. Por eso conocemos de primera mano el día a día de este trabajo. Ponemos a disposición de estos profesionales nuestros recursos facilitar el desarrollo de sus proyectos. Podrán descargar nuestros modelos en 3D y podremos, en su caso, personalizar o adaptar los diseños a requerimientos específicos. En cuanto a las telas, existe la posibilidad de tapizar con tejidos diferentes a los recogidos en el catálogo general.

Entendemos que el trabajo con profesionales, en muchos casos, requiere una colaboración directa, y nos ofrecemos a ello. Para facilitar este trabajo, disponemos de un showroom en Yecla, donde se pueden conocer los diseños en directo y las posibilidades de desarrollo.

DISTRIBUIDORES

Se pueden encontrar nuestro diseños en la red de distribuidores asociados.

www.sitsofa.com

FOTOS, VIDEOS, INSTRUCCIONES DE MONTAJE, TELAS,
DESCARGAS, VIDEOS, INSPIRACIONES, LA TIENDA....
Todo en nuestra página web

SITSOFA s.l.

CIF: b-05535547

C/ Arcipreste Esteban Díaz nº 33, entrlo.

30510 Yecla. Murcia. España.

telf./ whatsapp 654 149 511

email: info@sitsofa.com

Reg. Merc. Murcia. Hoja-Mu-98473. Tomo 3381. Folio 41

SITSOFA

made in Spain